ЭЛЕКТРОКОМПРЕССОРЫ

ЭК10-2 и ЭК7,5-2

Альбом чертежей

СССР

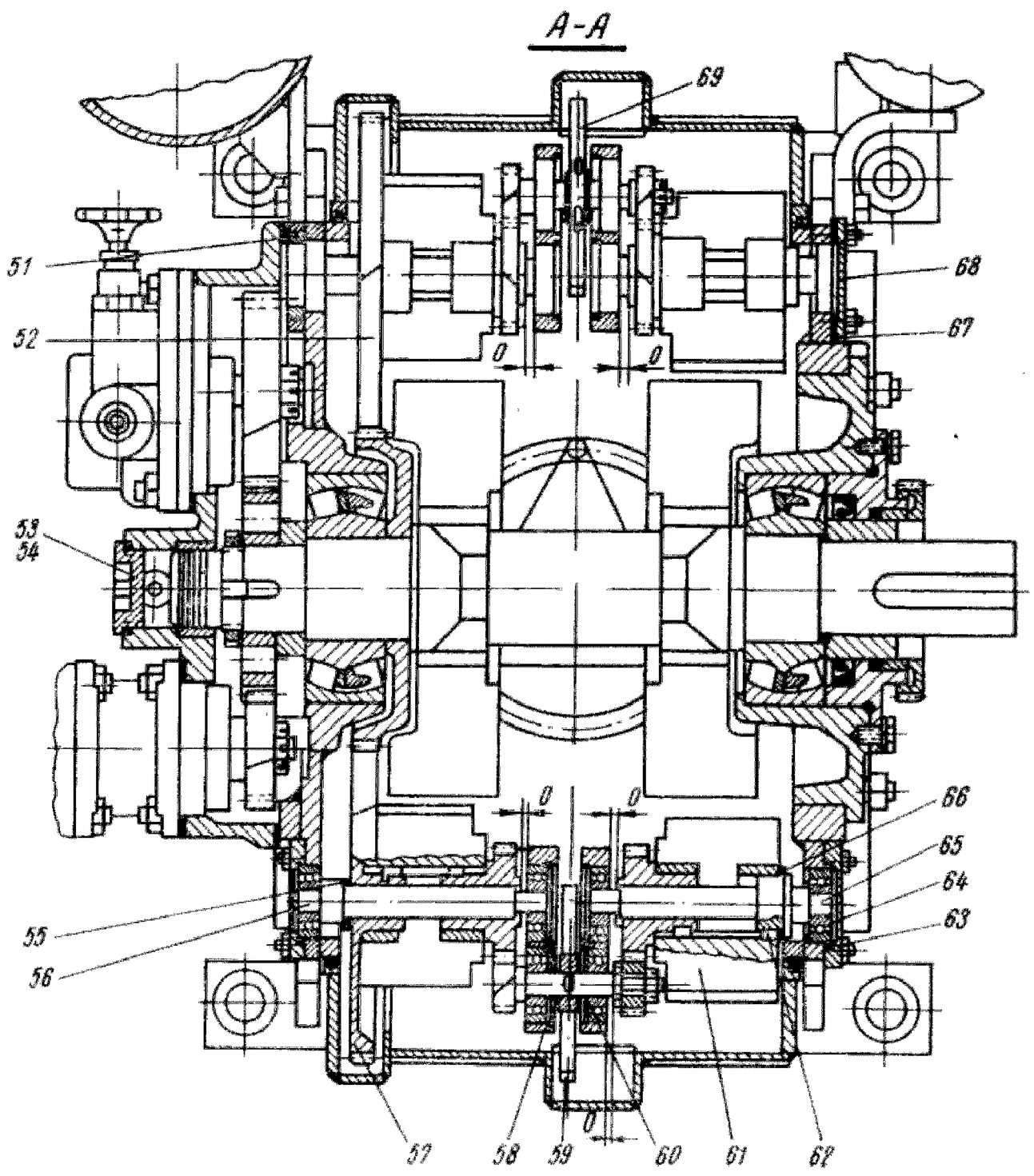

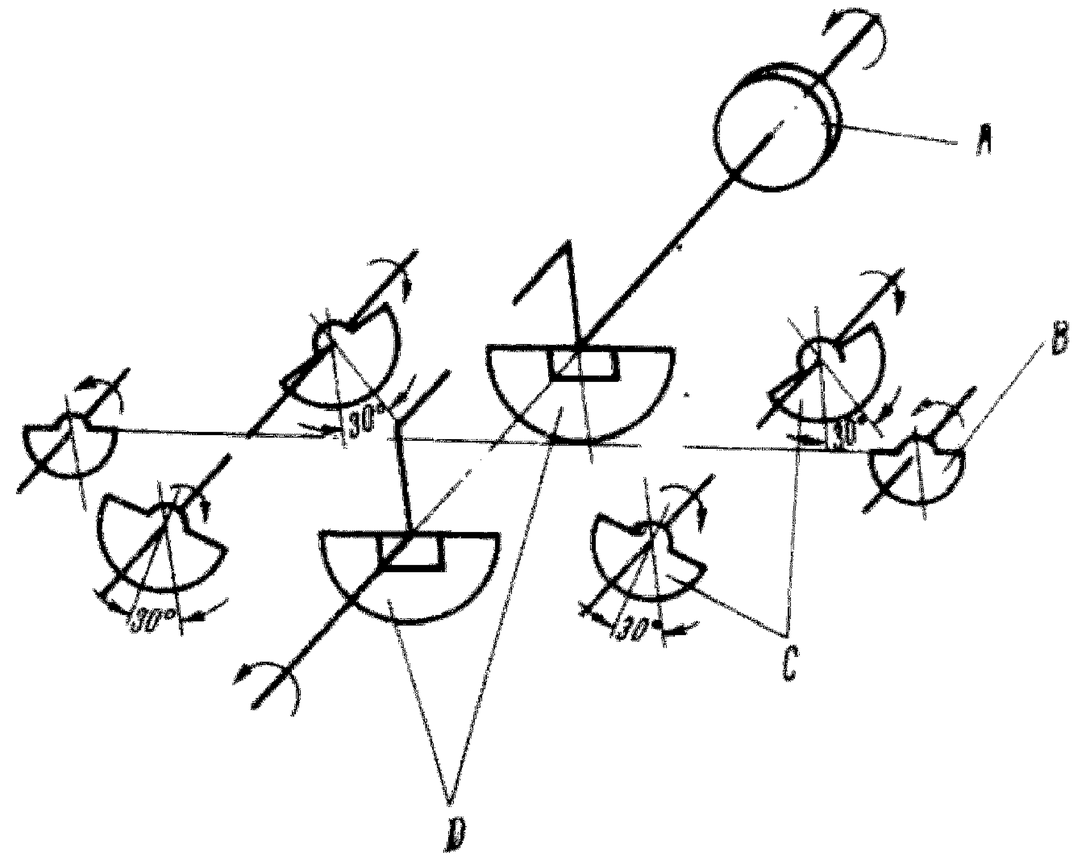

Рис. 4. Компрессор ЭК10-2 (разрез по механизму уравновешивания и схема расположения противовесов)

51 — кольцо; *52* — противовес 1-го порядка; *53* — пробка; *54* — прокладка; *55* — кольцо распорное; *56* — валик; *57* — противовес 1-го порядка; *58* — кольцо ВЭ-40; *59* — противовес 2-го порядка в сборе; *60* — шарикоподшипник; *61* — противовес 1-го порядка; *62* — шпонка; *63* — кольцо установочное; *64* — шарикоподшипник; *65* — валик; *66* — кольцо распорное; *67* — прокладка; *68* — крышка; *59* — противовес 2-го порядка в сборе; *A* — муфта электрокомпрессора; *B* — противовес 2-го порядка ряда III ступени; *C* — противовесы 1-го порядка ряда III ступени; *D* — противовесы коленчатого вала

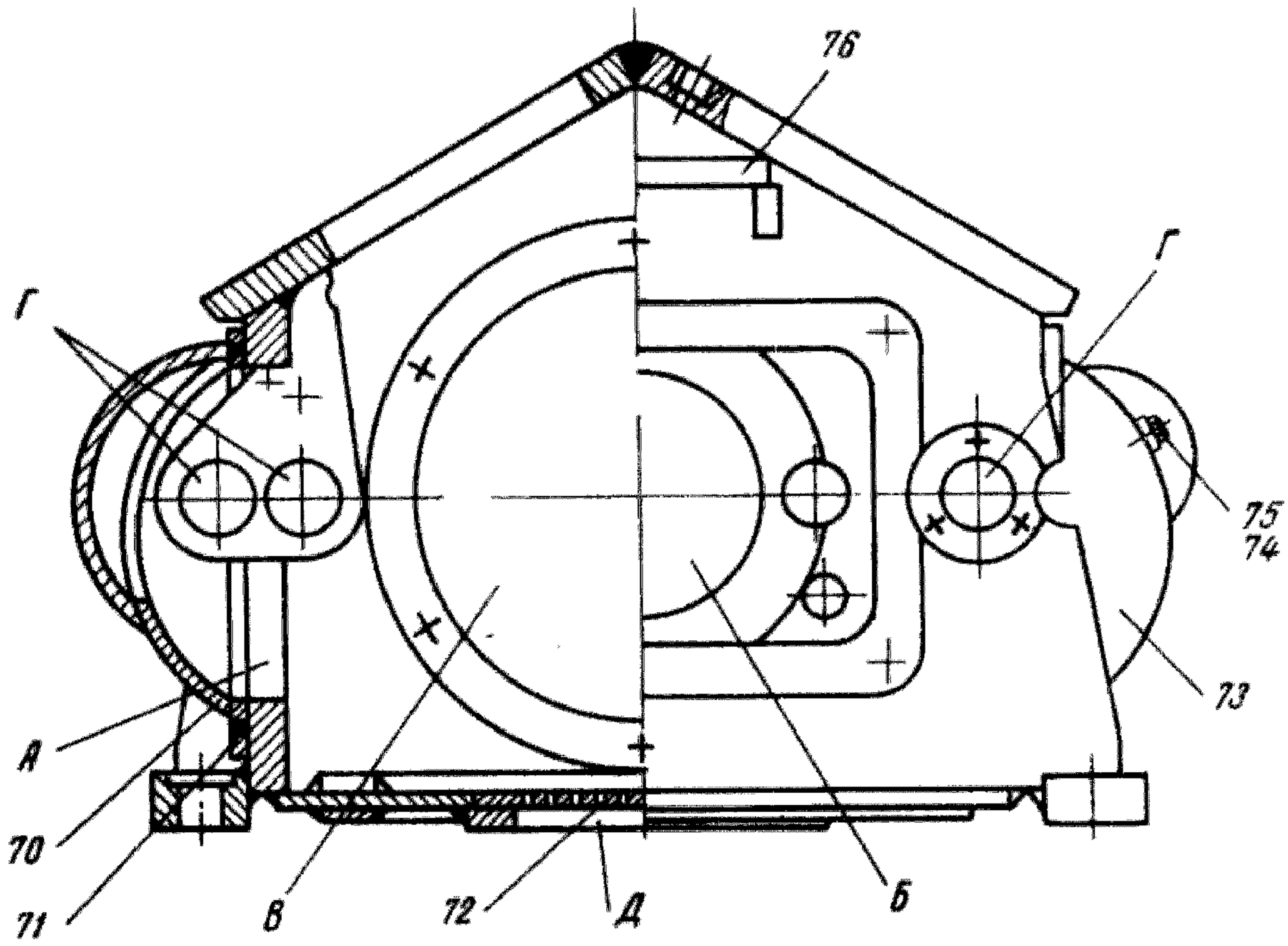

Рис. 5. Картер в сборе

70 — крышка картера задняя; *71* — шнур резиновый; *72* — сетка; *73* — крышка картера передняя; *74* — пробка; *75* — прокладка; *76* — кронштейн

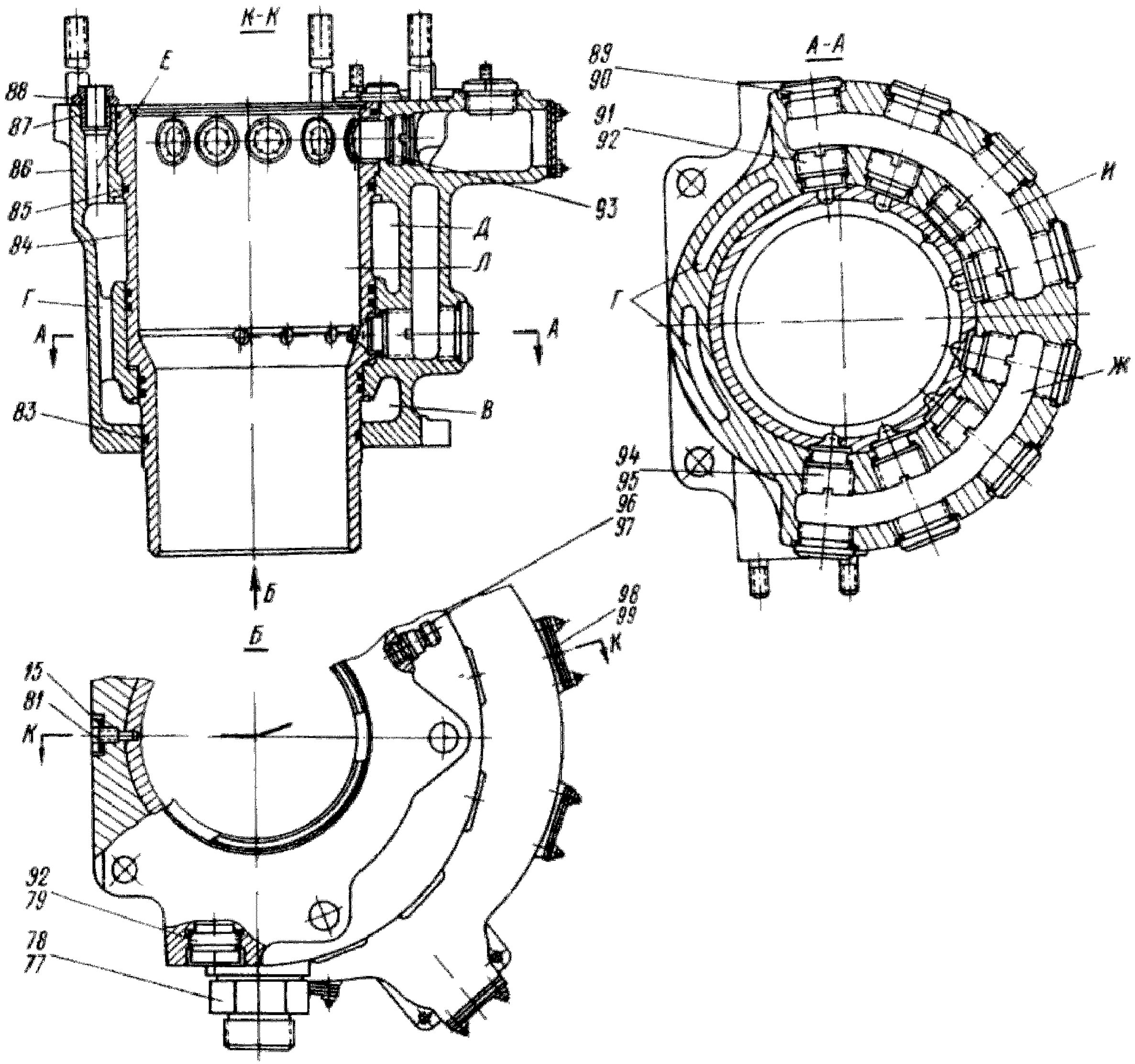

Рис. 6. Цилиндр I—II ступеней в сборе

15 — прокладка; *77* — штуцер; *78* — прокладка; *79* — протектор; *81* — винт установочный; *83* — кольцо уплотнительное; *84* — втулка цилиндра I—II ступеней; *85* — кольцо уплотнительное; *86* — цилиндр I—II ступеней; *87* — втулка; *88* — кольцо уплотнительное; *89* — пробка; *90* — прокладка; *91* — клапан нагнетательный II ступени; *92* — прокладка; *93* — клапан всасывающий I ступени; *94* — клапан всасывающий II ступени; *95* — прокладка; *96* — штуцер; *97* — прокладка; *98* — крышка; *99* — прокладка; *В* — водяная полость; *Г* — каналы; *Д* — кольцевая полость; *Е* — отверстие; *Ж*, *И* — полости

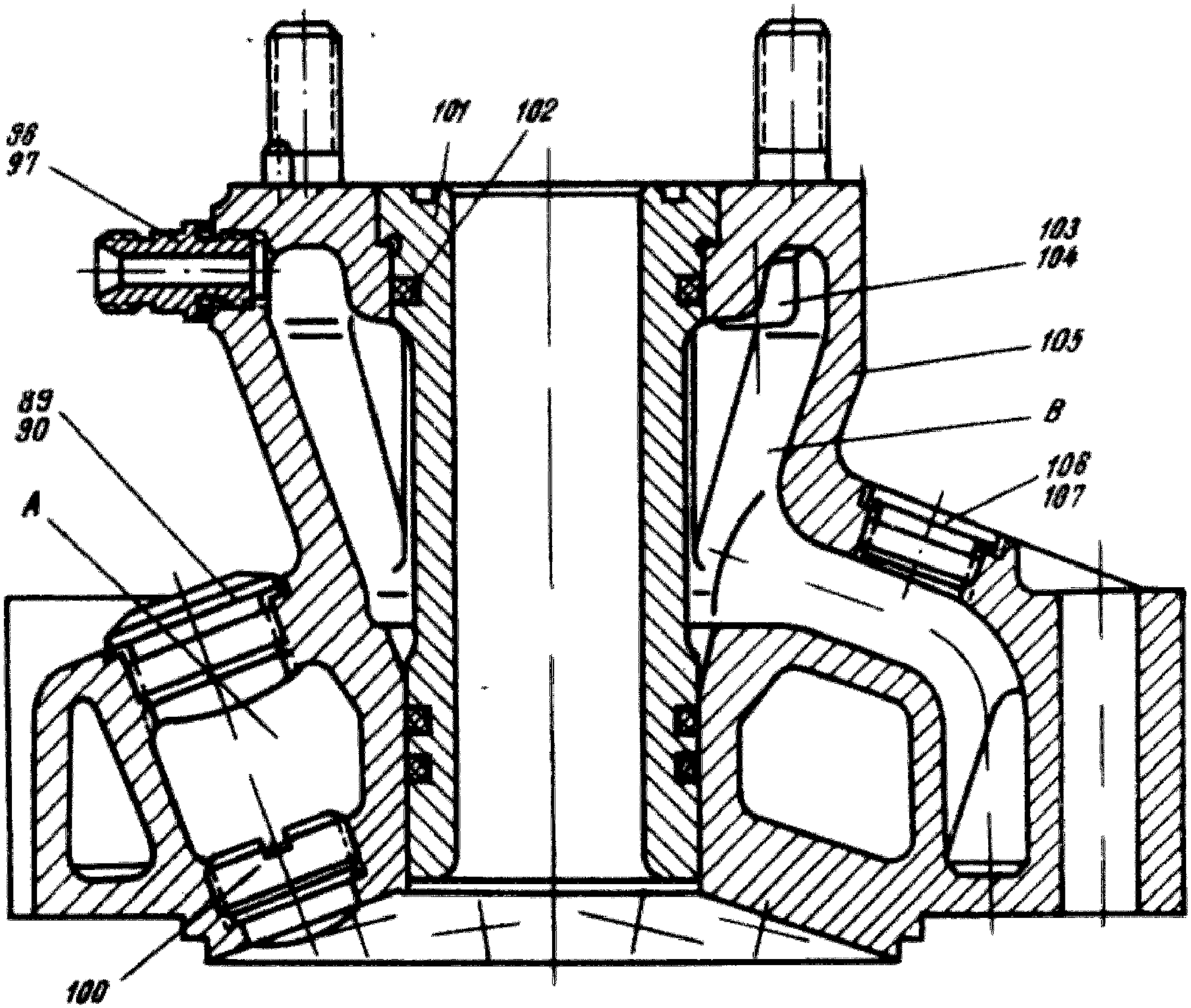

Рис. 7. Цилиндр III ступени в сборе

89 — пробка; *90* — прокладка; *96* — штуцер; *97* — прокладка; *100* — клапан нагнетательный I ступени; *101* — втулка цилиндра III ступени; *102* — кольцо; *103* — протектор; *104* — прокладка; *105* — цилиндр III ступени; *106* — пробка; *107* — прокладка; *A* — воздушная полость; *B* — водяная полость

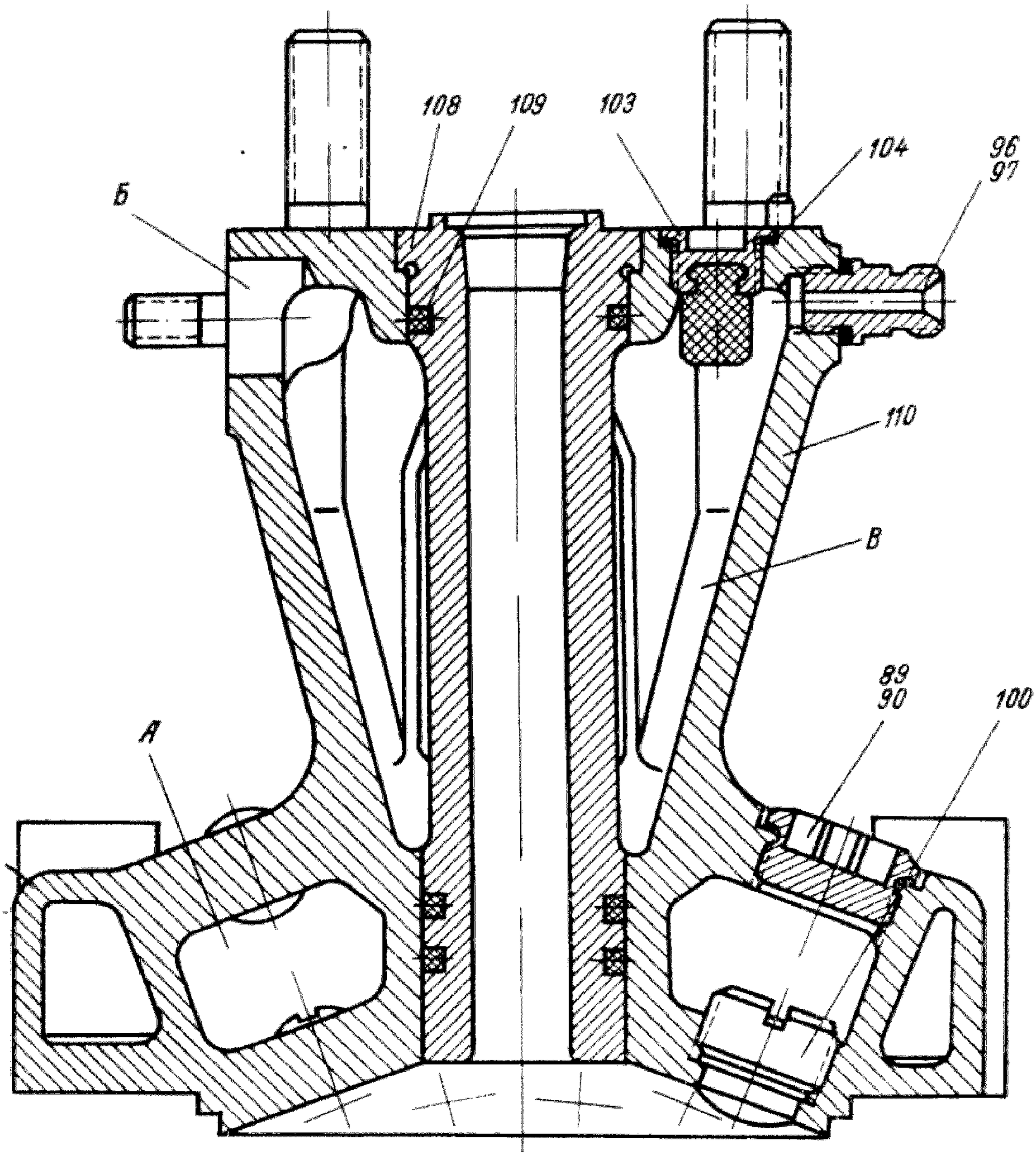

Рис. 8. Цилиндр IV ступени в сборе

89 — пробка; *90* — прокладка; *96* — штуцер; *97* — прокладка; *100* — клапан нагнетательный I ступени; *103* — протектор; *104* — прокладка; *108* — втулка цилиндра IV ступени; *109* — кольцо; *110* — цилиндр IV ступени; *А* — воздушная полость; *Б* — отверстие; *В* — водяная полость

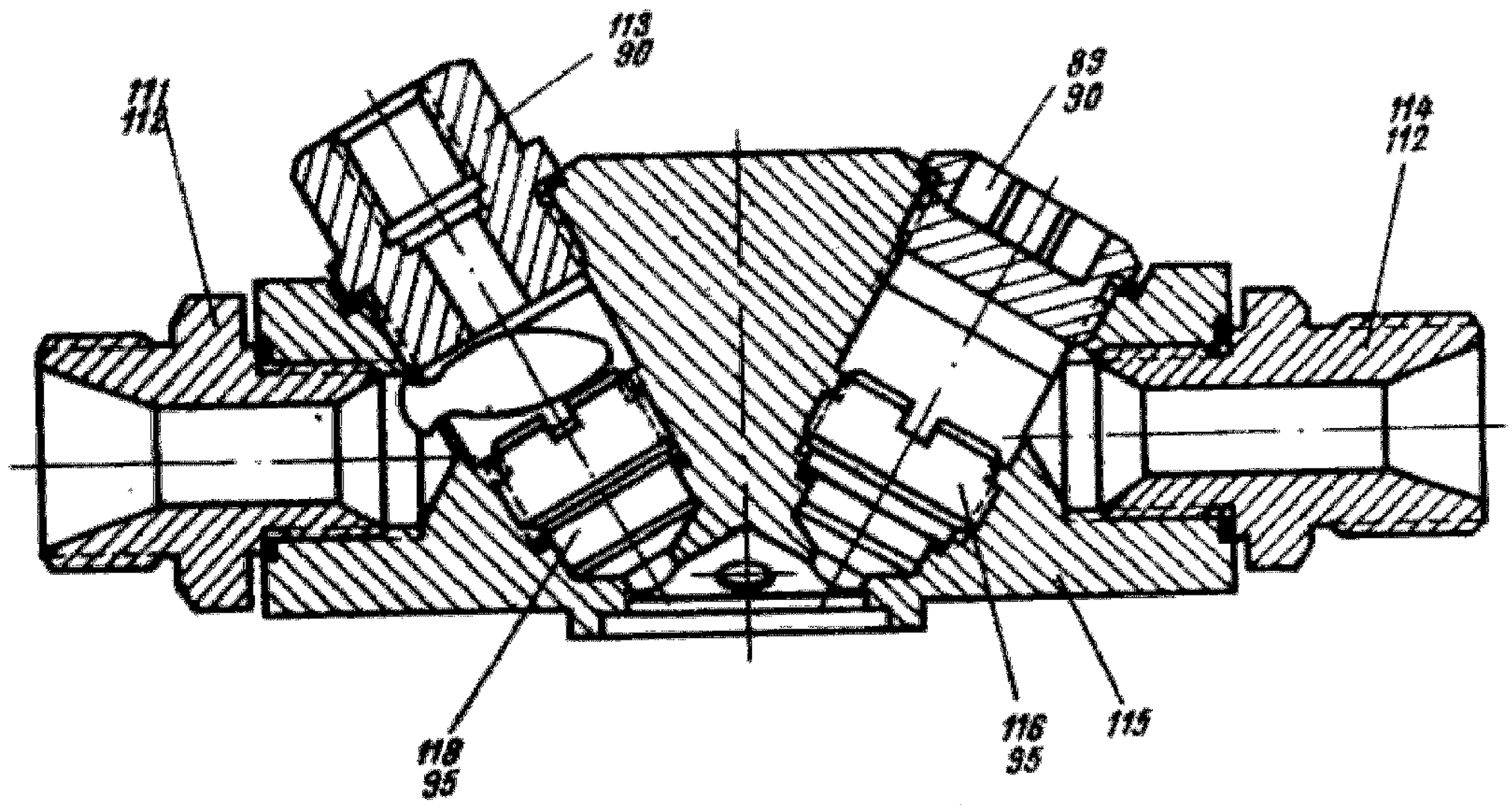

Рис. 9. Крышка цилиндра III ступени в сборе

89 — пробка; *90* — прокладка; *95* — прокладка; *111* — штуцер; *112* — прокладка; *113* — гнездо предохранительного клапана; *114* — штуцер; *115* — крышка цилиндра III ступени; *116* — клапан нагнетательный III ступени; *118* — клапан всасывающий III ступени

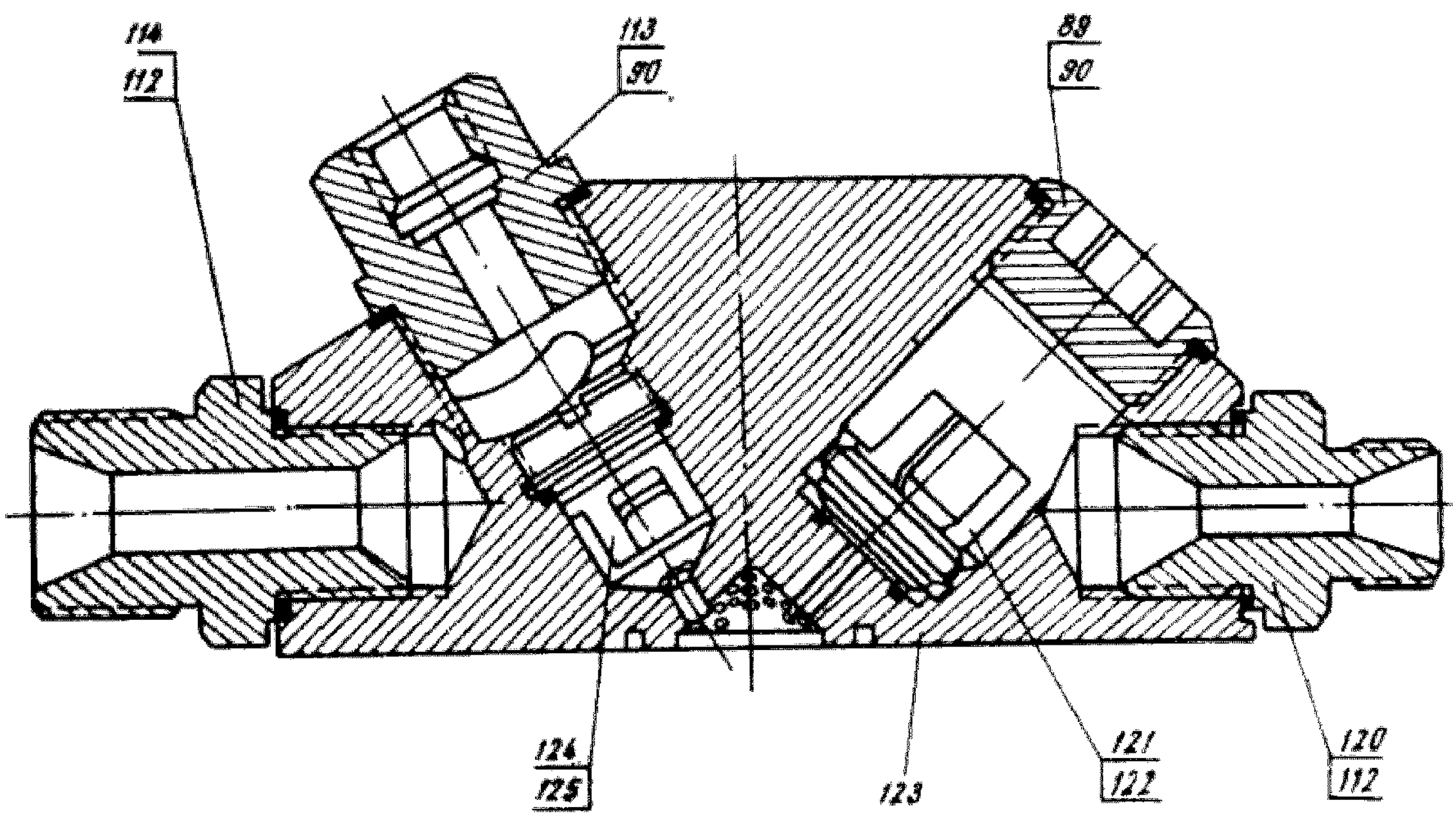

Рис. 10. Крышка цилиндра IV ступени в сборе

89 — пробка; *90* — прокладка; *112* — прокладка; *113* — гнездо предохранительного клапана; *114* — штуцер; *120* — штуцер; *121* — клапан нагнетательный IV ступени; *122* — прокладка; *123* — крышка цилиндра IV ступени; *124* — клапан всасывающий IV ступени; *125* — прокладка

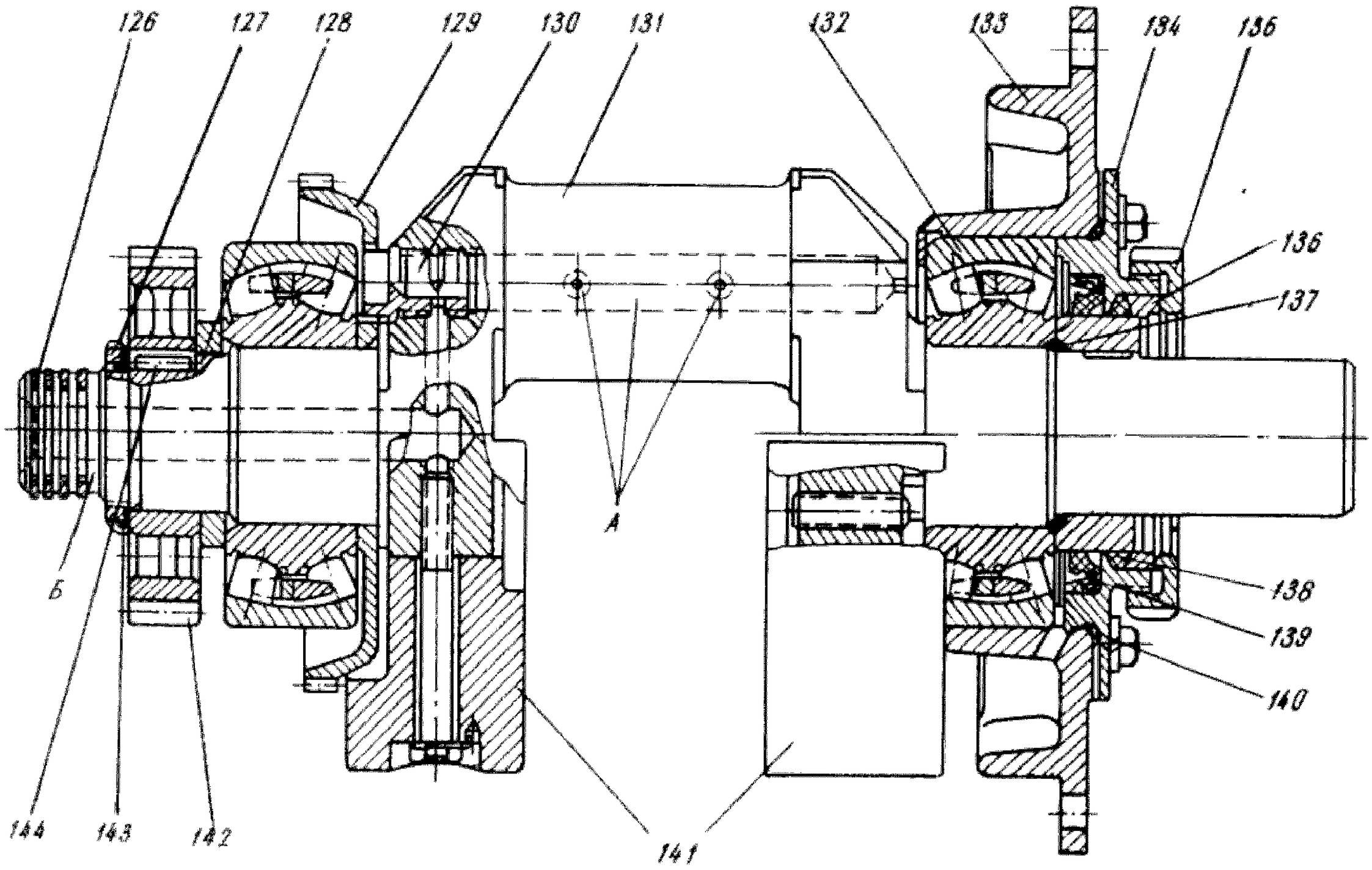

Рис. 11. Вал коленчатый в сборе

126 — кольцо поршневое; *127* — гайка круглая; *128* — шайба упорная; *129* — шестерня ведущая; *130* — поводок; *131* — вал коленчатый с противовесами; *132* — подшипник радиальный сферический двухрядный; *133* — гнездо подшипника; *134* — крышка торцевая; *135* — гайка; *136* — кольцо; *137* — кольцо; *138* — набивка сальниковая; *139* — манжета; *140* — кольцо; *141* — противовесы; *142* — шестерня ведущая; *143* — шайба; *144* — шпонка

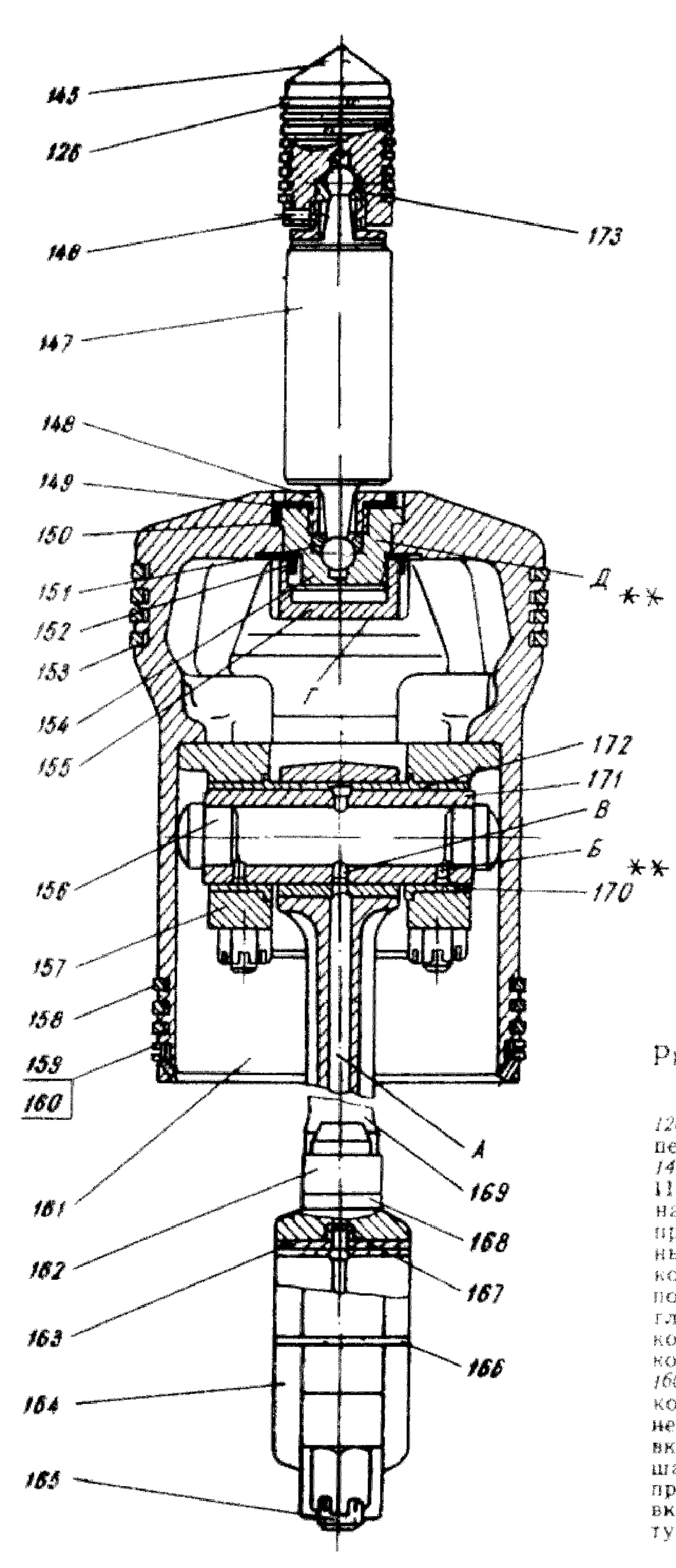

Рис. 12. Поршень I—II—III ступеней с шатуном в сборе

126 — кольцо поршневое III ступени; *145* — поршень III ступени; *146* — винт; *147* — шток поршня III ступени; *148* — гайка нажимная; *149* — шайба стопорная; *150* — прокладка; *151* — подпятник разъемный; *152* — шайба стопорная; *153* — кольцо поршневое I ступени; *154* — подпятник; *155* — гайка; *156* — заглушка; *157* — пята в сборе; *158* — кольцо поршневое II ступени; *159* — кольцо маслосъемное II ступени; *160* — расширитель маслосъемных колец; *161* — поршень I—II ступеней; *162* — шатун в сборе; *163* — вкладыш шатуна; *164* — подшипник шатуна; *165* — болт шатуна; *166* — прокладка (набор); *167* — стопор вкладыша; *168* — планка; *169* — шатун; *170* — втулка; *171* — палец; *172* — втулка; *173* — прокладка

** Здесь и далее смотри перечень замеченных опечаток

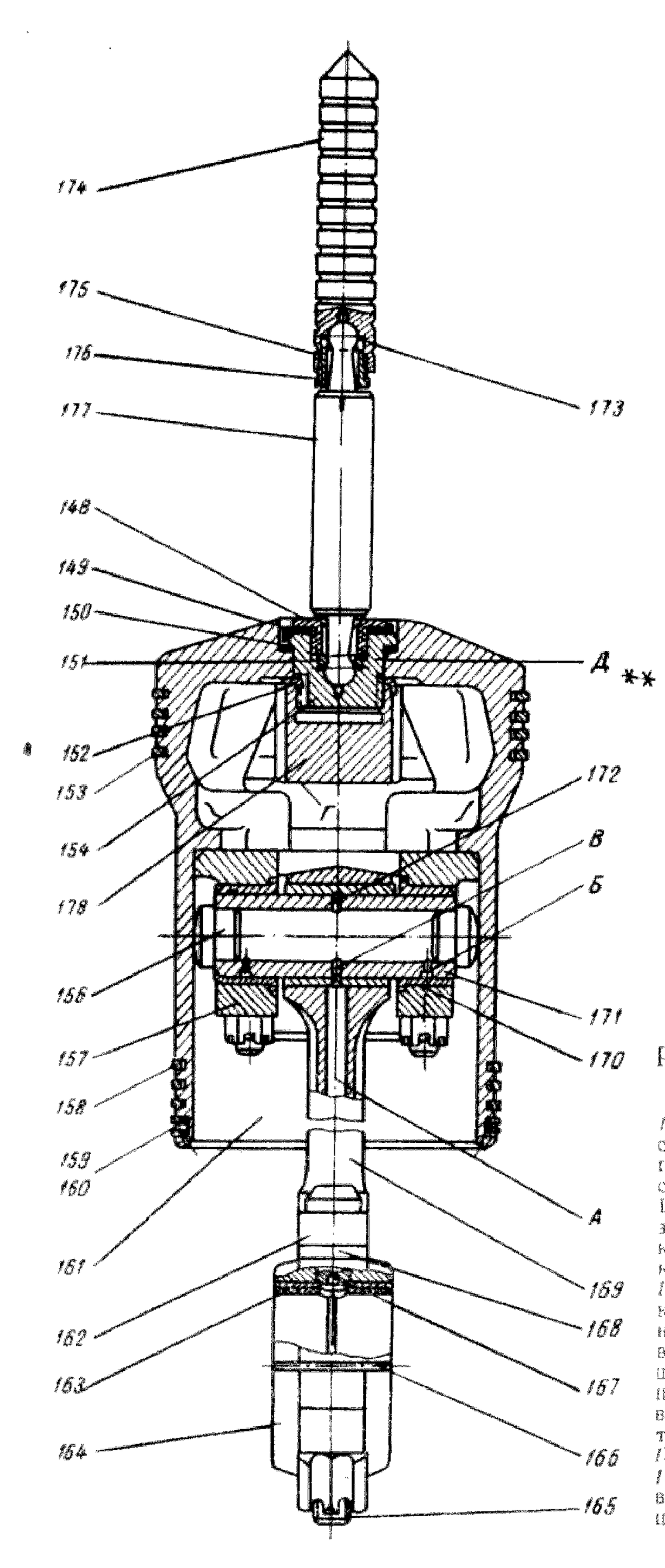

Рис. 13. Поршень I—II—IV ступеней с шатуном в сборе

148 — гайка нажимная; *149* — шайба стопорная; *150* — прокладка; *151* — подпятник разъемный; *152* — шайба стопорная; *153* — кольцо поршневое I ступени; *154* — подпятник; *156* — заглушка; *157* — пята в сборе; *158* — кольцо поршневое II ступени; *159* — кольцо маслосъемное II ступени; *160* — расширитель маслосъемных колец; *161* — поршень I—II ступеней; *162* — шатун в сборе; *163* — вкладыш шатуна; *164* — подшипник шатуна; *165* — болт шатуна; *166* — прокладка (набор); *167* — стопор вкладыша; *168* — планка; *169* — шатун; *170* — втулка; *171* — палец; *172* — втулка; *173* — прокладка; *174* — поршень IV ступени; *175* — винт; *176* — гайка нажимная; *177* — шток поршня IV ступени; *178* — гайка

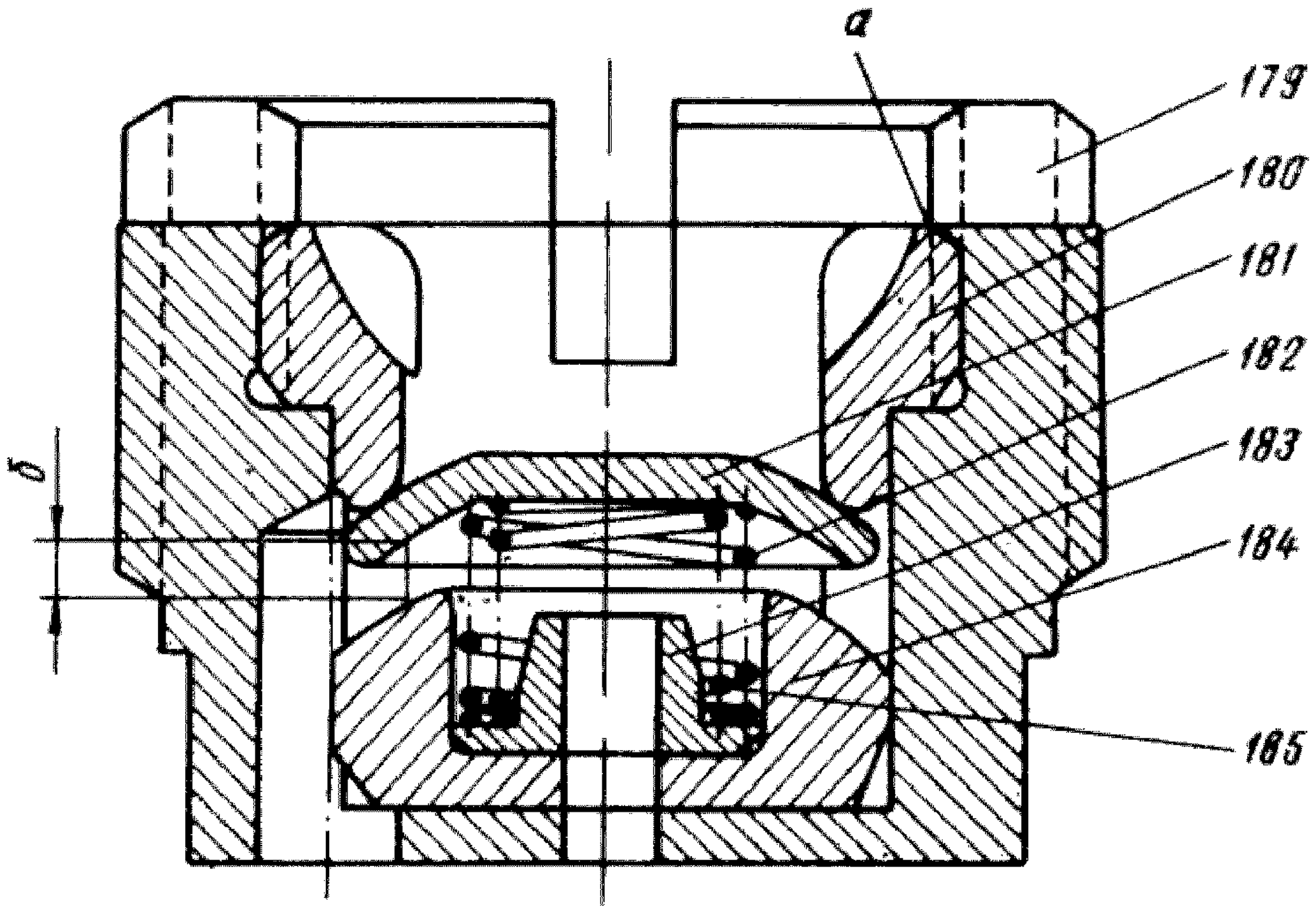

Рис. 14. Клапан всасывающий I, II, III ступеней

179 — корпус; *180* — седло; *181* — тарелка; *182* — пружина; *183* — втулка; *184* — ограничитель; *185* — пружина; *а* — керить в двух противоположных местах вне шлицов седла; *б* — ход тарелки

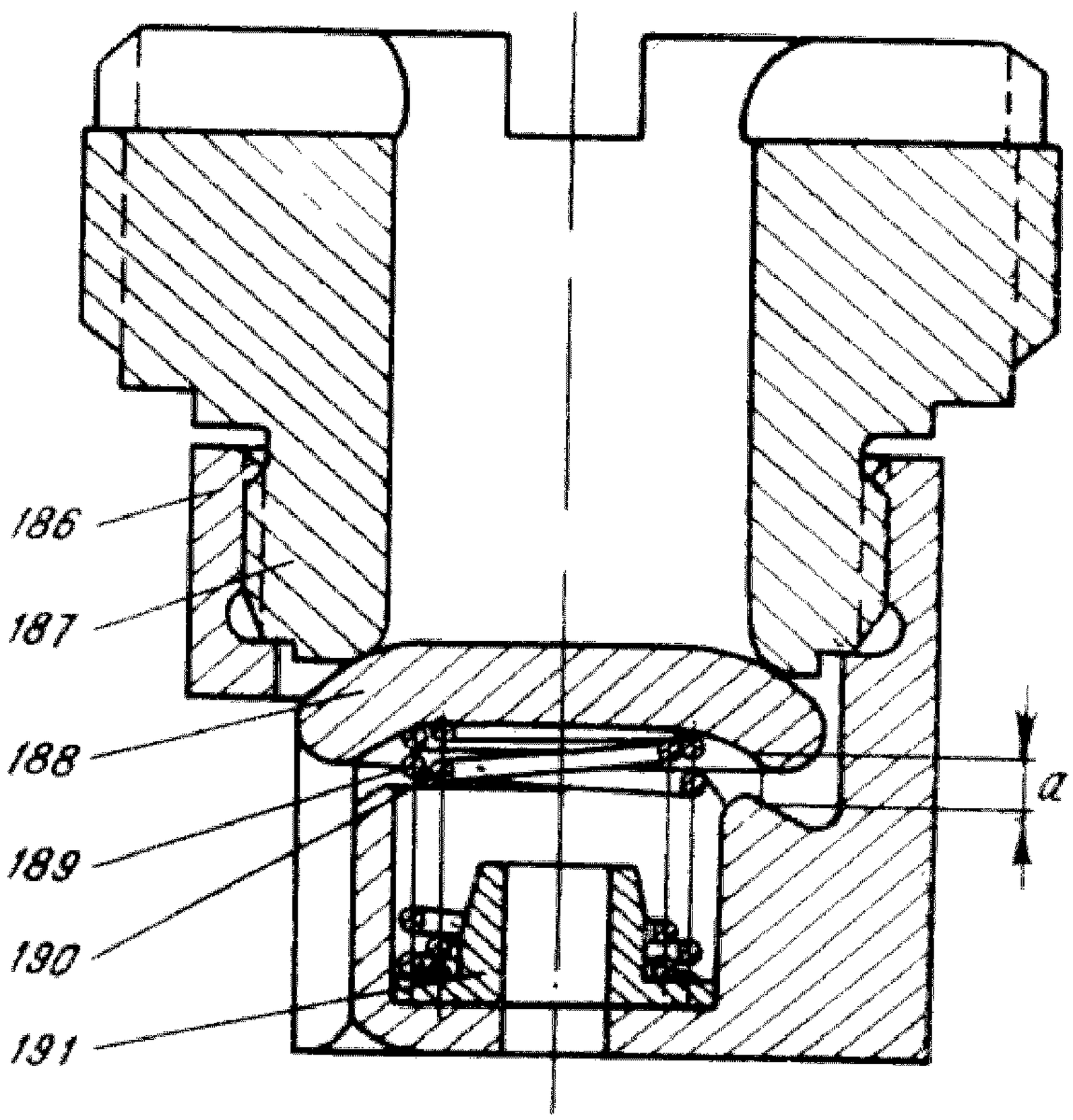

Рис. 15. Клапан всасывающий IV ступени

186 — розетка; *187* — седло; *188* — тарелка; *189* — пружина; *190* — пружина; *191* — втулка; *а* — ход тарелки

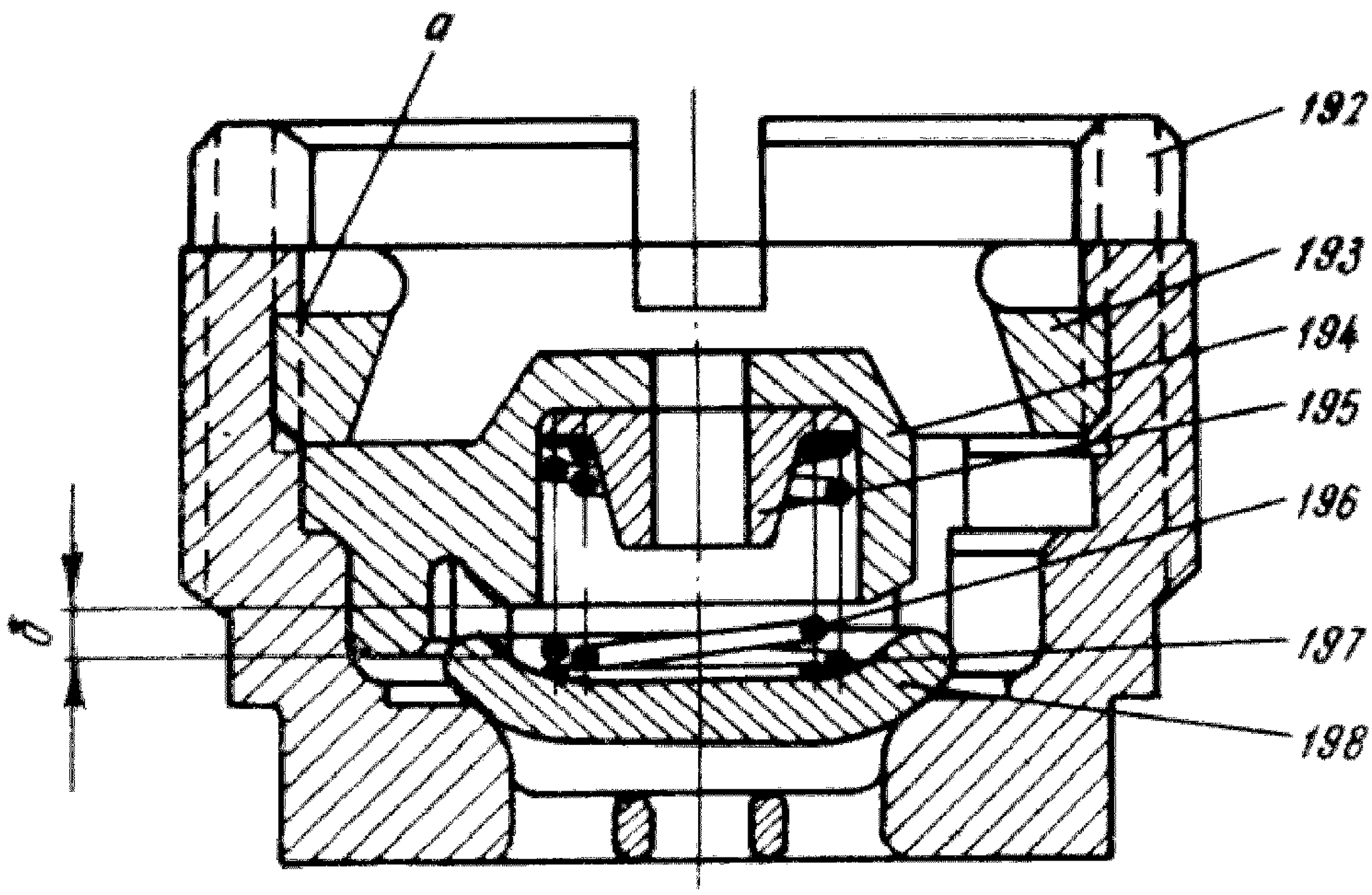

Рис. 16. Клапан нагнетательный I, II ступеней

192 — седло; *193* — гайка нажимная; *194* — розетка; *195* — втулка; *196* — пружина; *197* — пружина; *198* — тарелка; *а* — керить в двух противоположных шлицах; *б* — ход тарелки

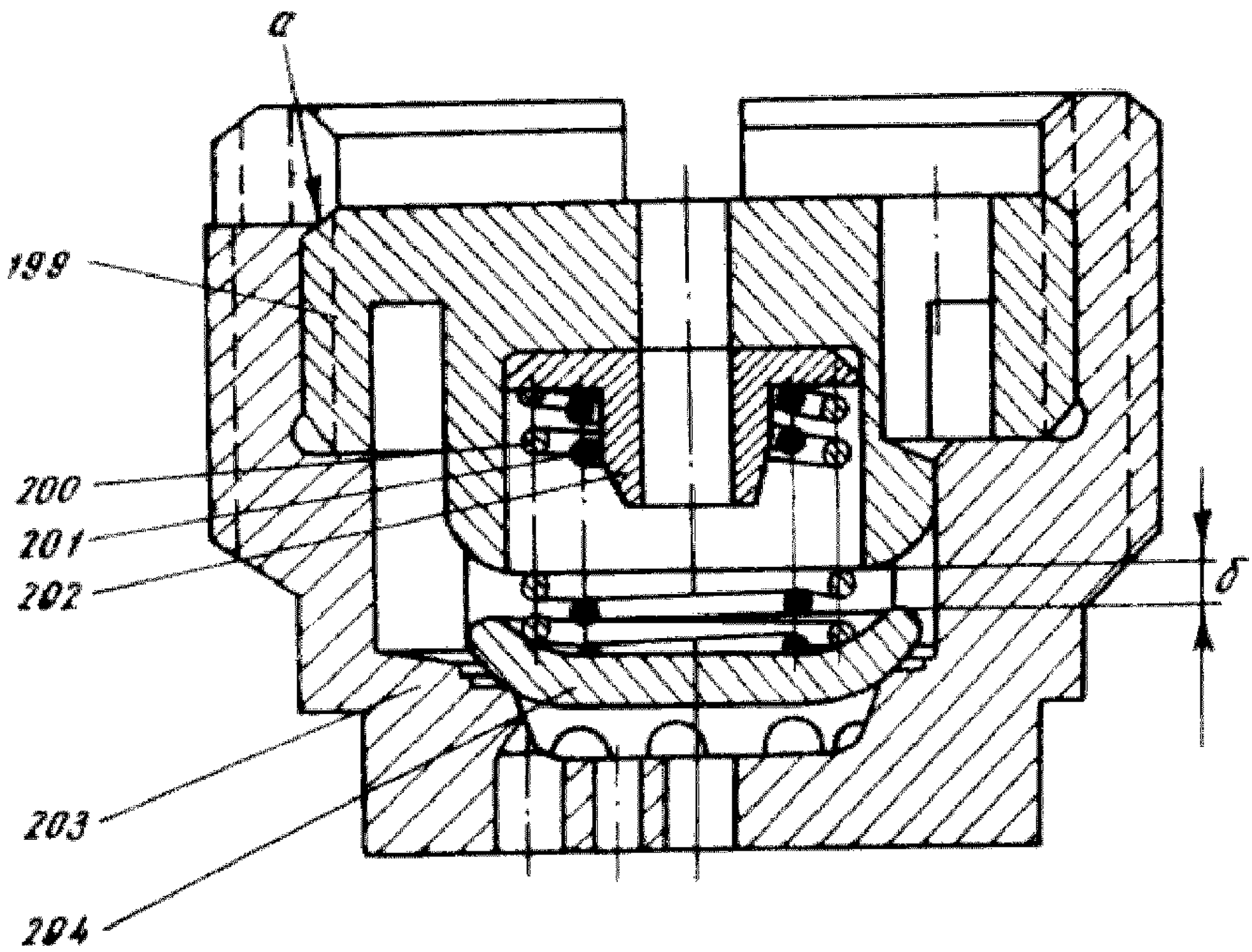

Рис. 17. Клапан нагнетательный III ступени

199 — ограничитель; *200* — пружина; *201* — пружина; *202* — втулка; *203* — корпус; *204* — тарелка; *а* — керить в двух противоположных шлицах; *б* — ход тарелки

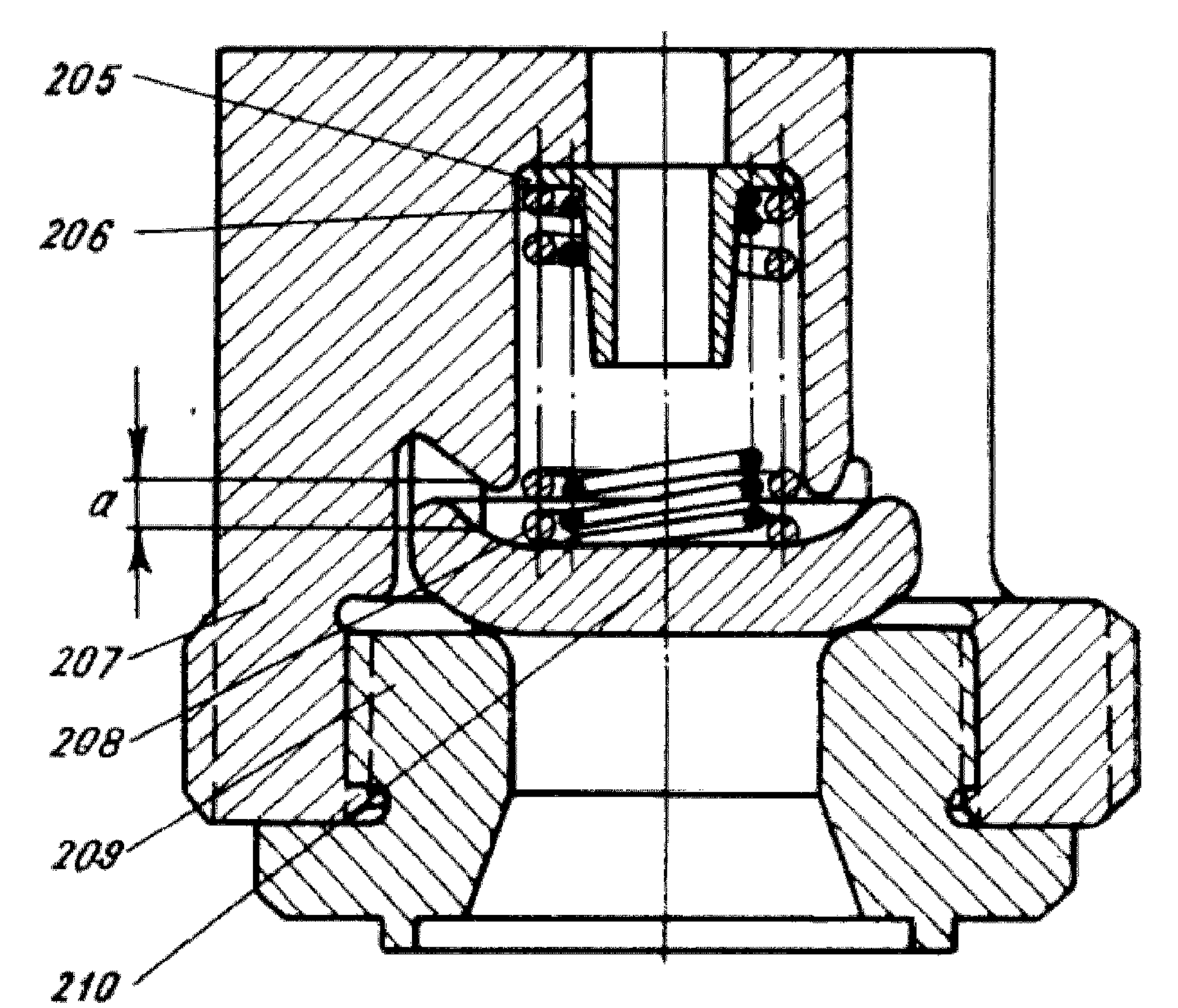

Рис. 18. Клапан нагнетательный IV ступени

205 — втулка; *206* — пружина; *207* — розетка; *208* — пружина, *209* — седло; *210* — тарелка; *a* — ход тарелки

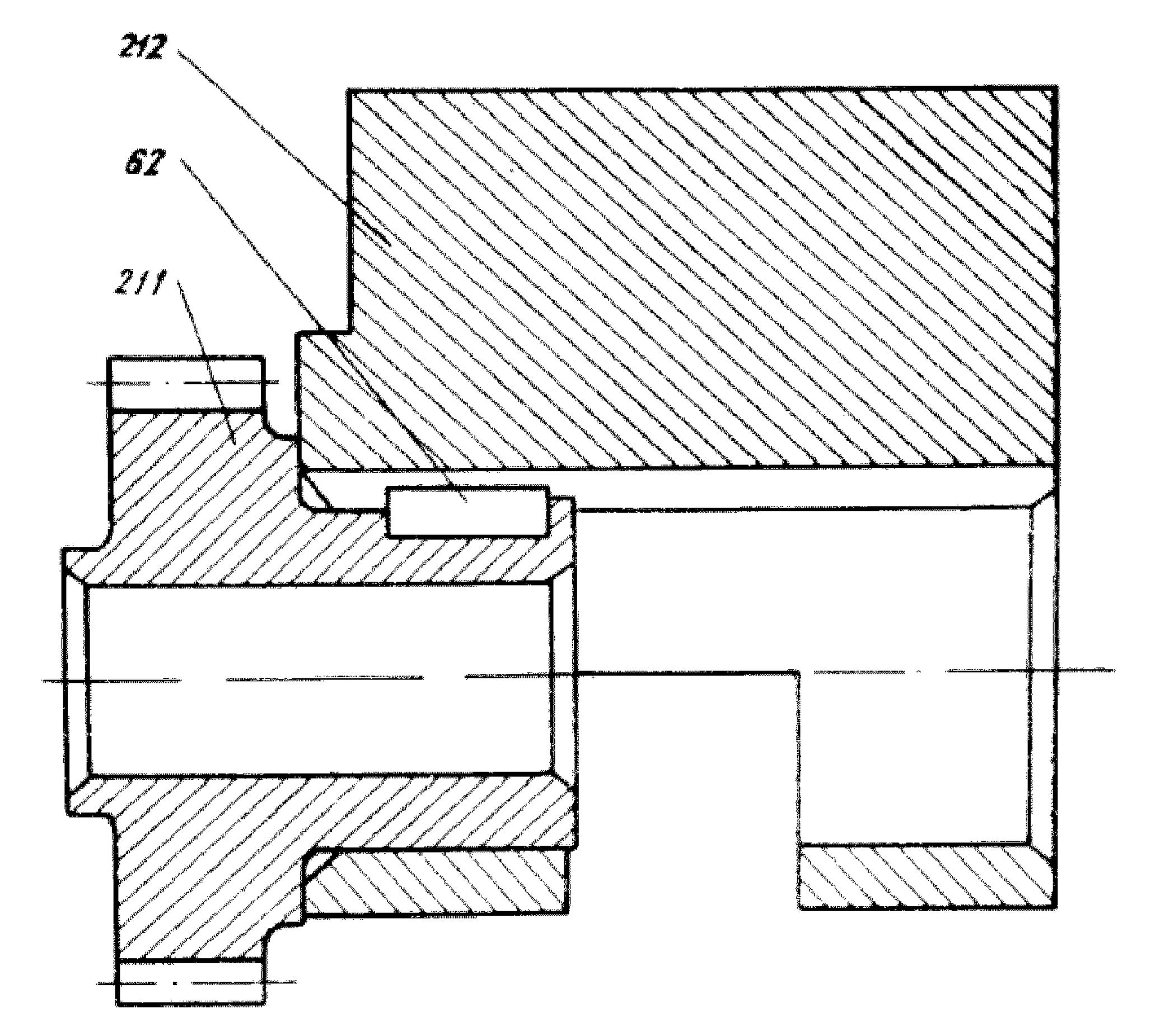

Рис. 19. Противовес I порядка в сборе

62 — шпонка; *211* — шестерня; *212* — противовес 1-го порядка

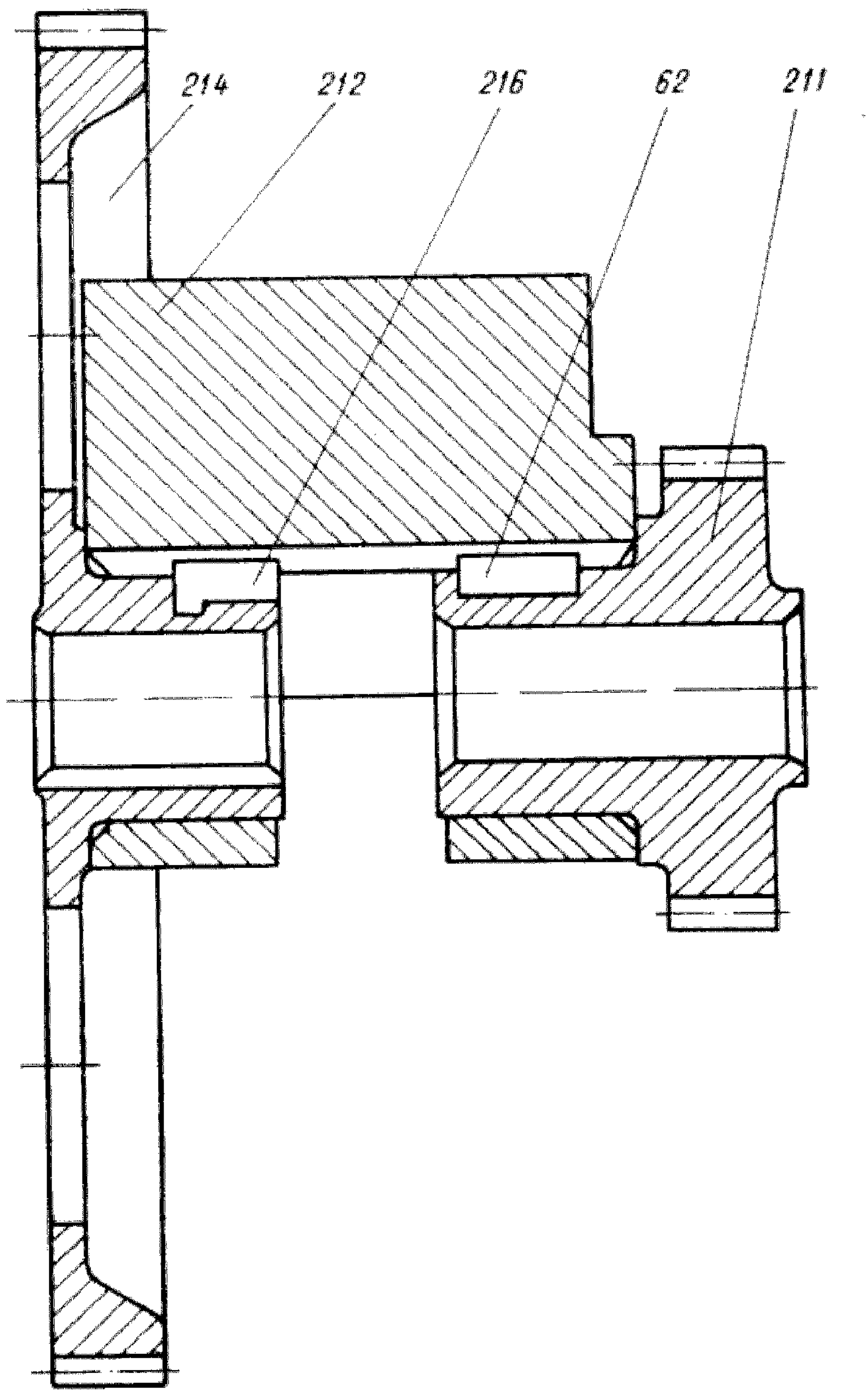

Рис. 20. Противовес 1-го порядка в сборе

62 — шпонка; *211* — шестерня; *212* — противовес 1-го порядка; *214* — шестерня ведомая; *216* — шпонка специальная

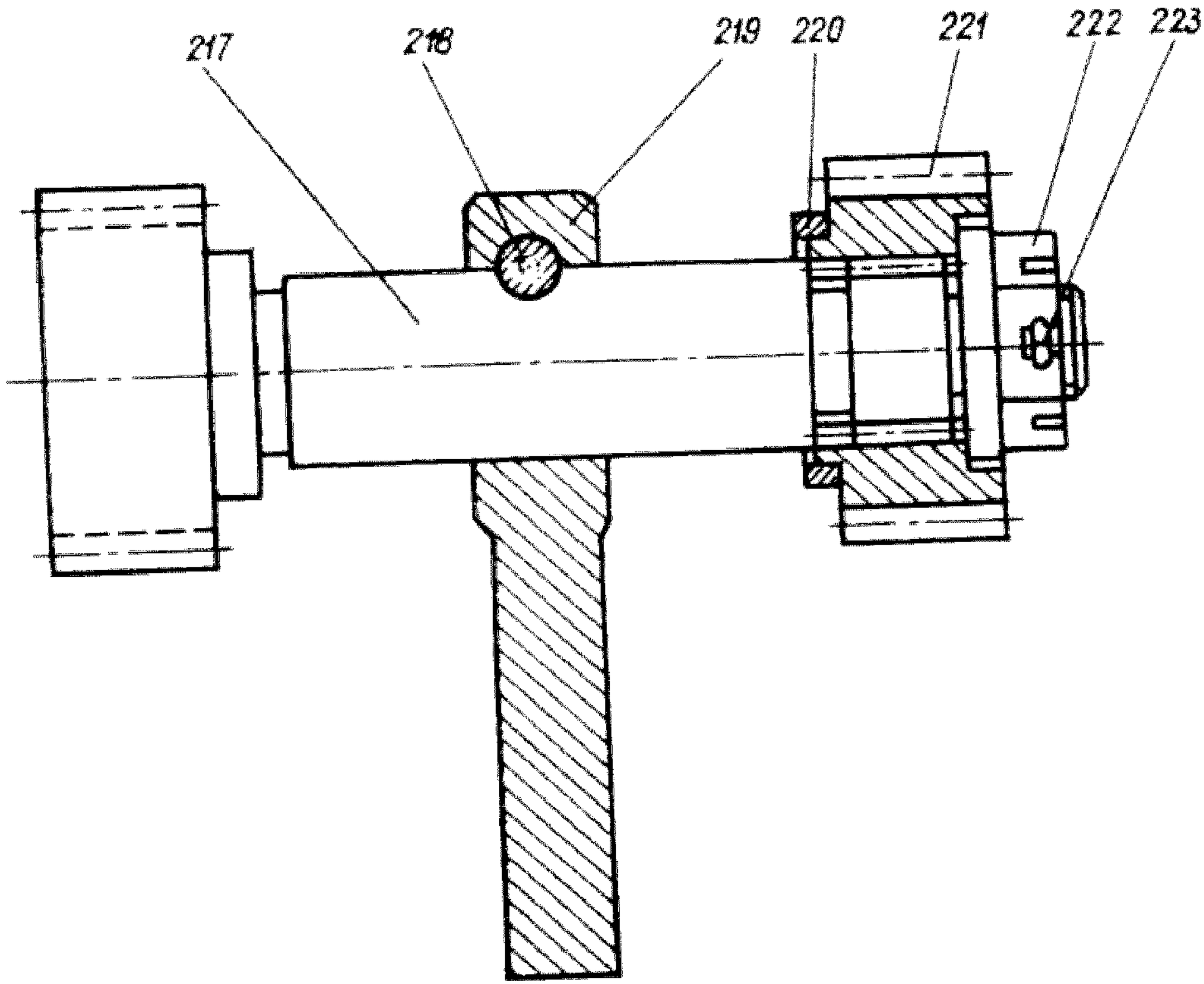

Рис. 21. Противовес 2-го порядка в сборе

217 — вал-шестерня; *218* — штифт конический разводной; *219* — противовес; *220* — кольцо распорное; *221* — шестерня малая; *222* — гайка корончатая; *223* — шплинт

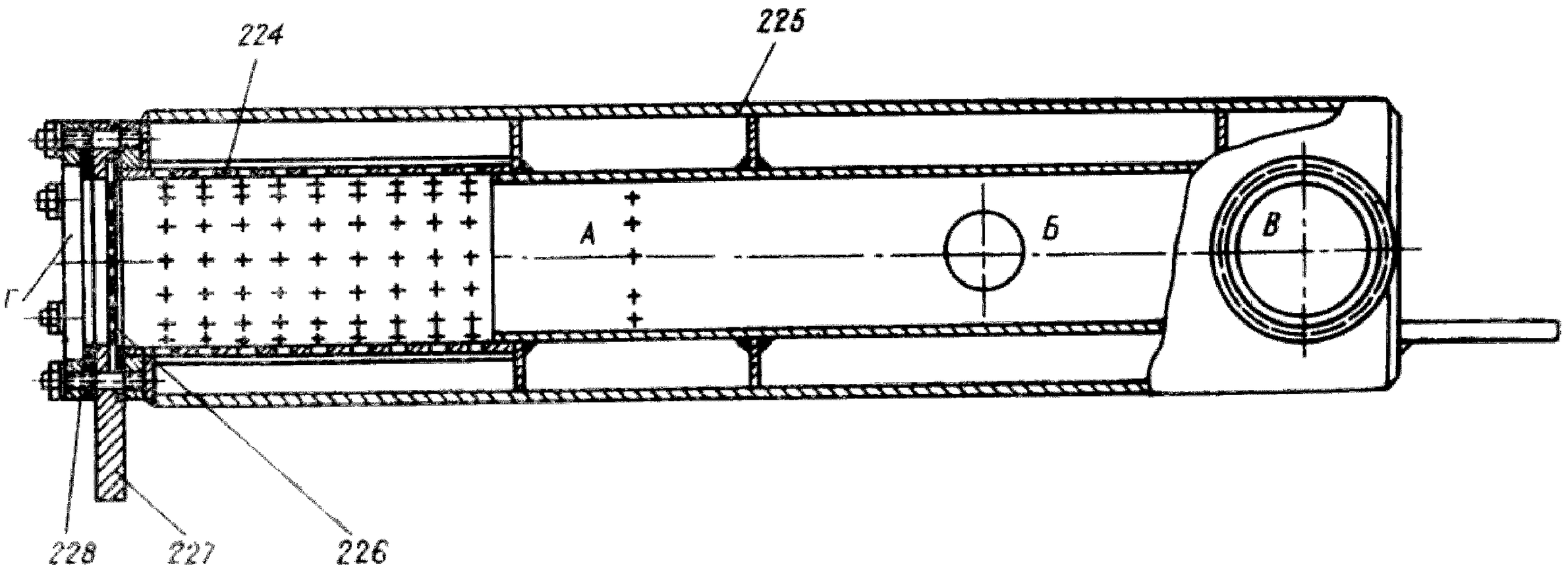

Рис. 22. Глушитель шума всасывания

224 — резонатор; 225 — корпус глушителя; 226 — сетка; 227 — кронштейн; 228 — фланец

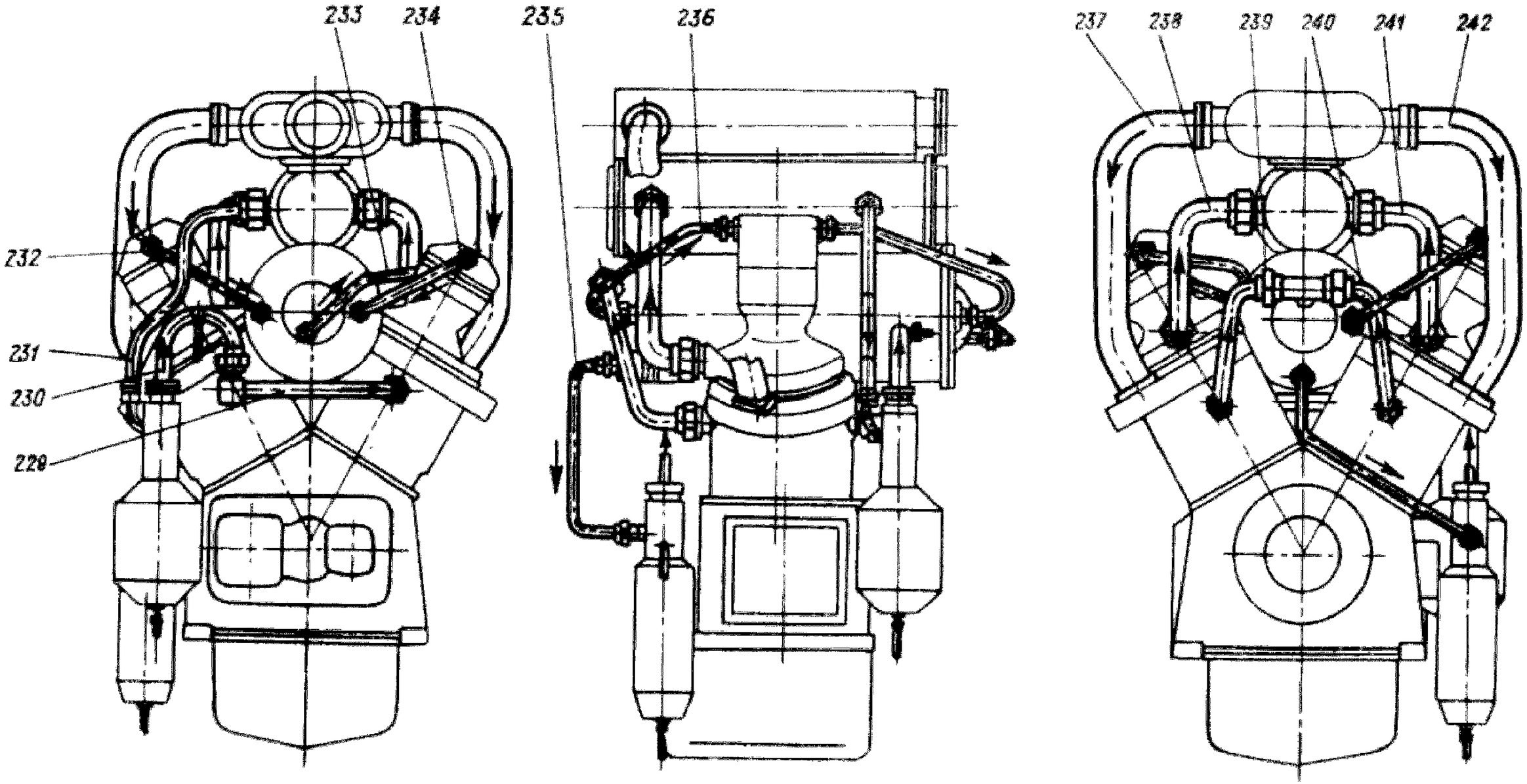

Рис. 23. Схема воздухопровода

229 — всасывающий коллектор II ступени; *230* — труба от водомаслоотделителя I ступени к всасывающему коллектору II ступени; *231* — труба от холодильника I ступени к водомаслоотделителю I ступени; *232* — труба от крышки цилиндра IV ступени к холодильнику IV ступени; *233* — труба от холодильника II ступени к крышке цилиндра III ступени; *234* — труба от крышки цилиндра III ступени к холодильнику III ступени; *235* — труба от холодильника IV ступени к водомаслоотделителю IV ступени; *236* — труба от холодильника III ступени к крышке цилиндра IV ступени; *237* — труба от глушителя к всасывающему коллектору ряда I—II—III ступеней; *238* — труба от цилиндра III ступени к холодильнику I ступени; *239* — труба от цилиндра II ступени к холодильнику II ступени; *240* — труба от цилиндра II ступени к холодильнику II ступени; *241* — труба от цилиндра IV ступени к холодильнику I ступени; *242* — труба от глушителя к всасывающему коллектору ряда I—II—IV ступеней

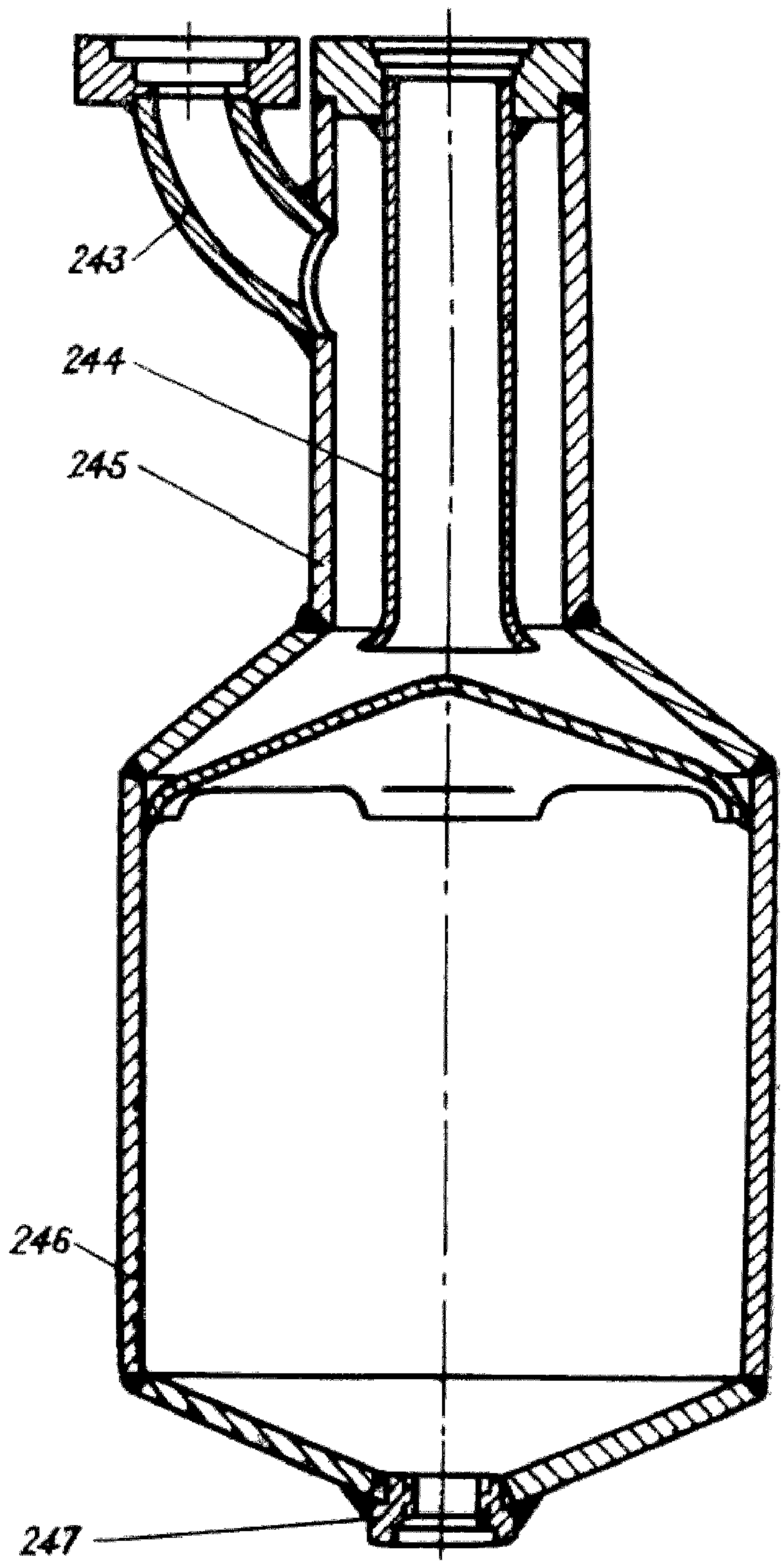

Рис. 24. Водомаслоотделитель I ступени

243 — патрубок; *244* — труба; *245* — труба; *246* — корпус; *247* — бобышка

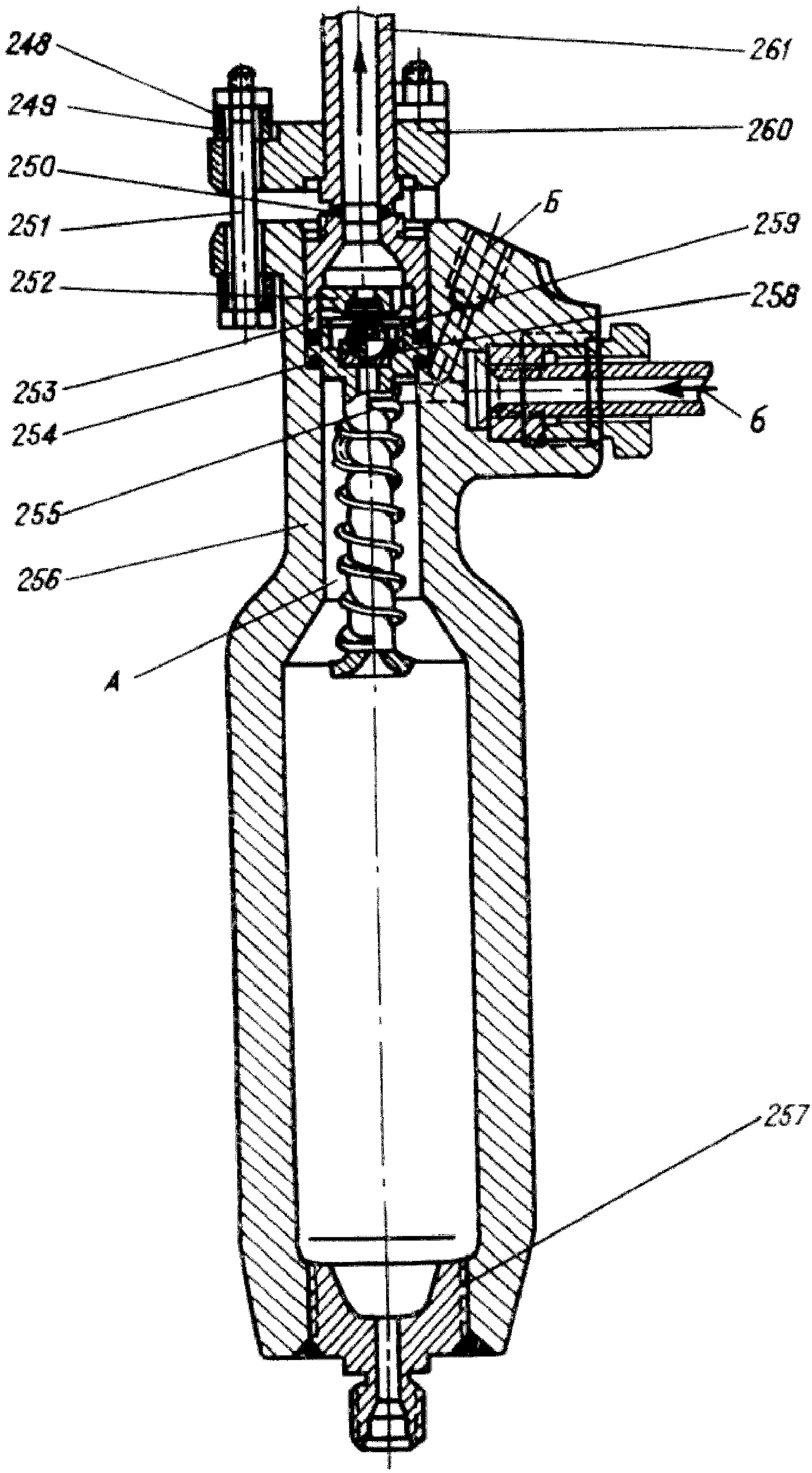

** Рис. 25. Водомаслоотделитель IV ступени в сборе

248 — шайба специальная; 249 — шайба специальная; 250 — линза; 251 — болт чистый; 252 — ограничитель; 253 — ниппель; 254 — прокладка; 255 — сепаратор; 256 — корпус; 257 — штуцер; 258 — седло клапана; 259 — шарик; 260 — фланец; 261 — наконечник

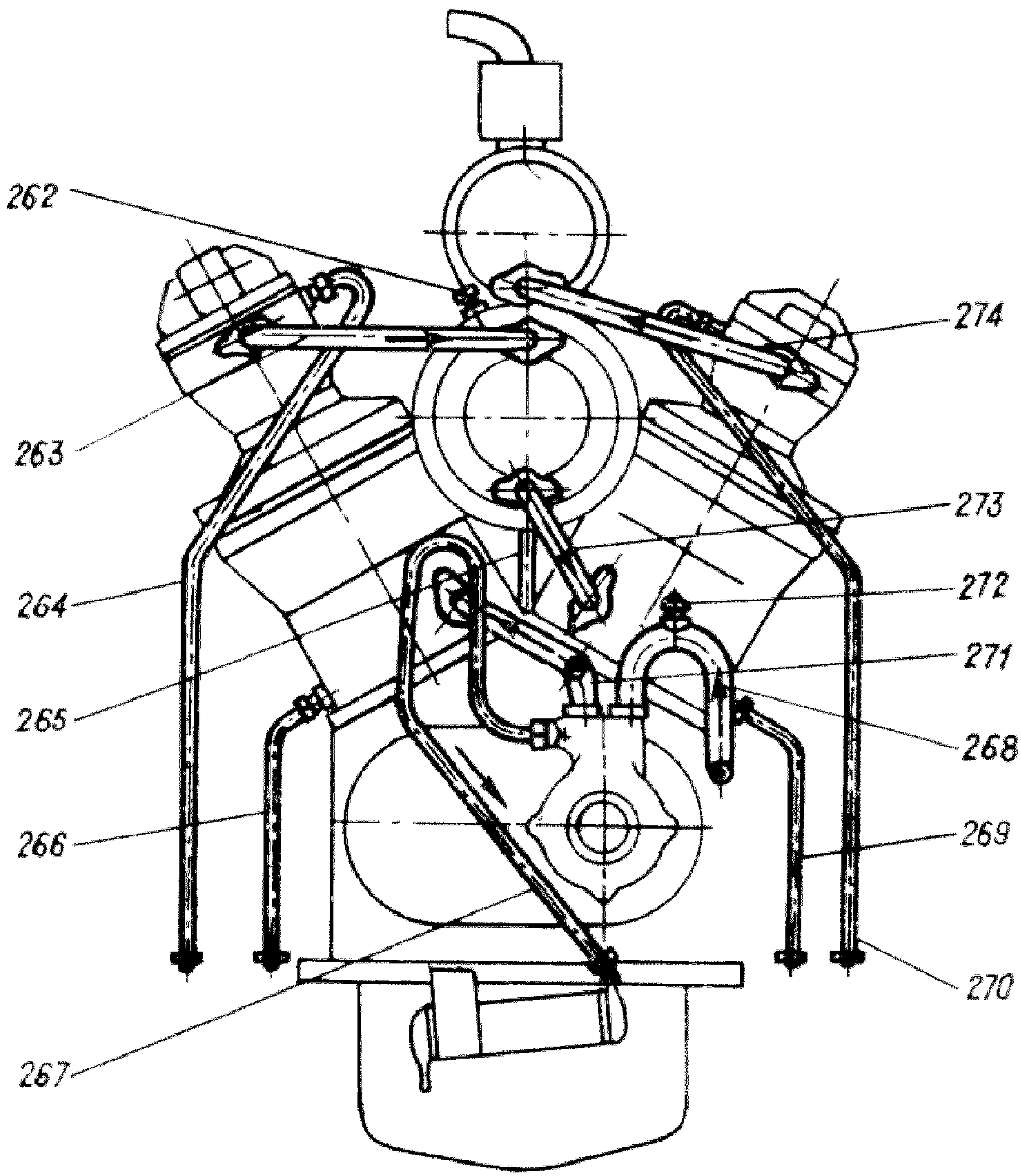

Рис. 26. Схема трубопровода охлаждающей воды

262 — труба от холодильника II—III—IV ступеней к вентиляционному крану; *263* — труба от цилиндра IV ступени к холодильнику II—III—IV ступеней; *264* — труба от цилиндра IV ступени к вентиляционному крану; *265* — труба от холодильника II—III—IV ступеней к сливному крану; *266* — труба от цилиндра I—II ступеней ряда IV ступени к сливному крану; *267* — труба от насоса к масляному холодильнику; *268* — труба всасывающая; *269* — труба от цилиндра I—II ступеней ряда III ступени к сливному крану; *270* — труба от цилиндра III ступени к вентиляционному крану; *271* — труба от водяного насоса к цилиндру I—II ступеней ряда IV ступени; *272* — пробка; *273* — труба от холодильника II—III—IV ступеней к цилиндру I—II ступеней ряда III ступени; *274* — труба от цилиндра III ступени к холодильнику I ступени

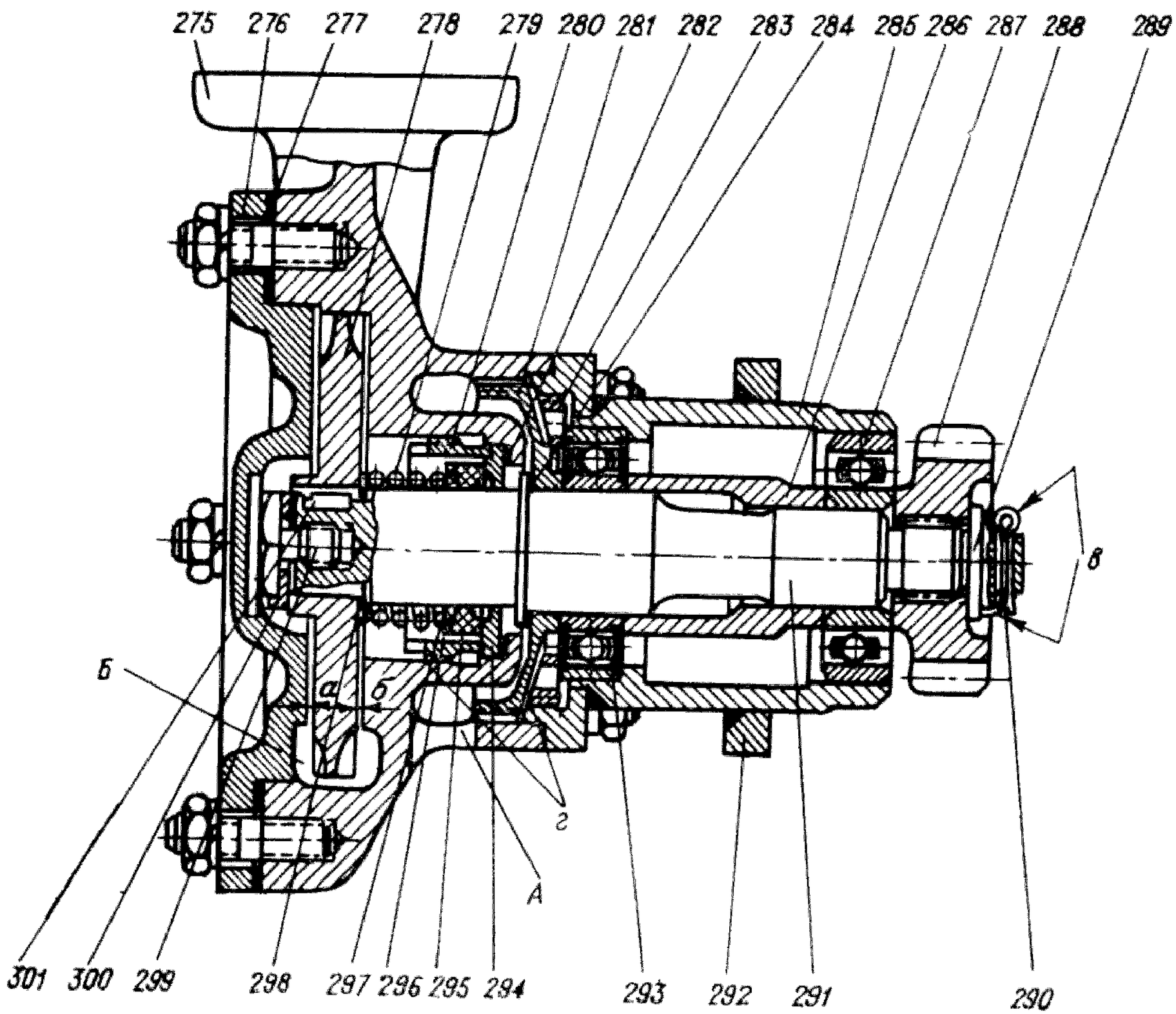

Рис. 27. Насос водяной

275 — корпус водяного насоса; 276 — крышка насоса; 277 — прокладка; 278 — колесо рабочее; 279 — пружина; 280 — гайка нажимная; 281 — шайба уплотнительная; 282 — прокладка; 283 — гайка нажимная; 284 — прокладка; 285 — корпус подшипников; 286 — втулка распорная; 287 — шарикоподшипник; 288 — шестерня; 289 — гайка; 290 — шплинт; 291 — валик насоса; 292 — фланец; 293 — шарикоподшипник; 294 — втулка; 295 — кольцо графитовое; 296 — кольцо уплотнительное; 297 — прокладка; 298 — прокладка; 299 — винт; 300 — шайба стопорная; 301 — шпонка

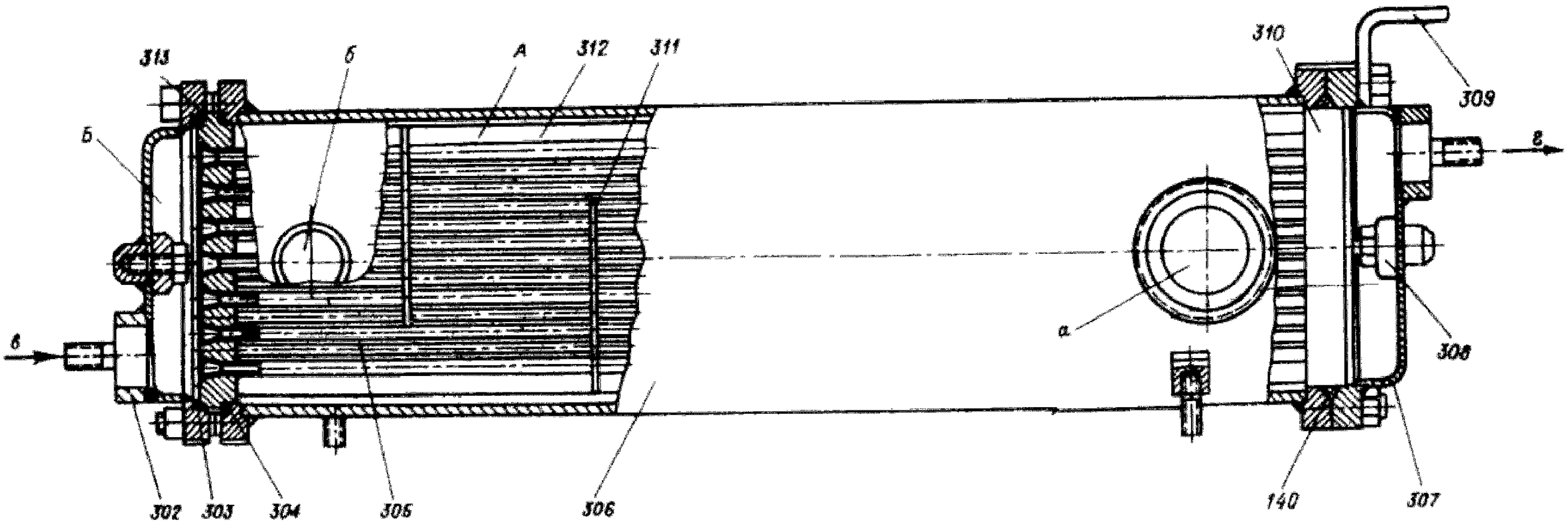

Рис. 28. Холодильник I ступени

140 — уплотнительное кольцо; *302* — крышка холодильника; *303* — уплотнительное кольцо; *304* — прокладка; *305* — секция холодильника; *306* — корпус холодильника; *307* — крышка холодильника; *308* — протектор; *309* — кронштейн; *310* и *313* — трубные доски; *311* — пластина; *312* — ребро

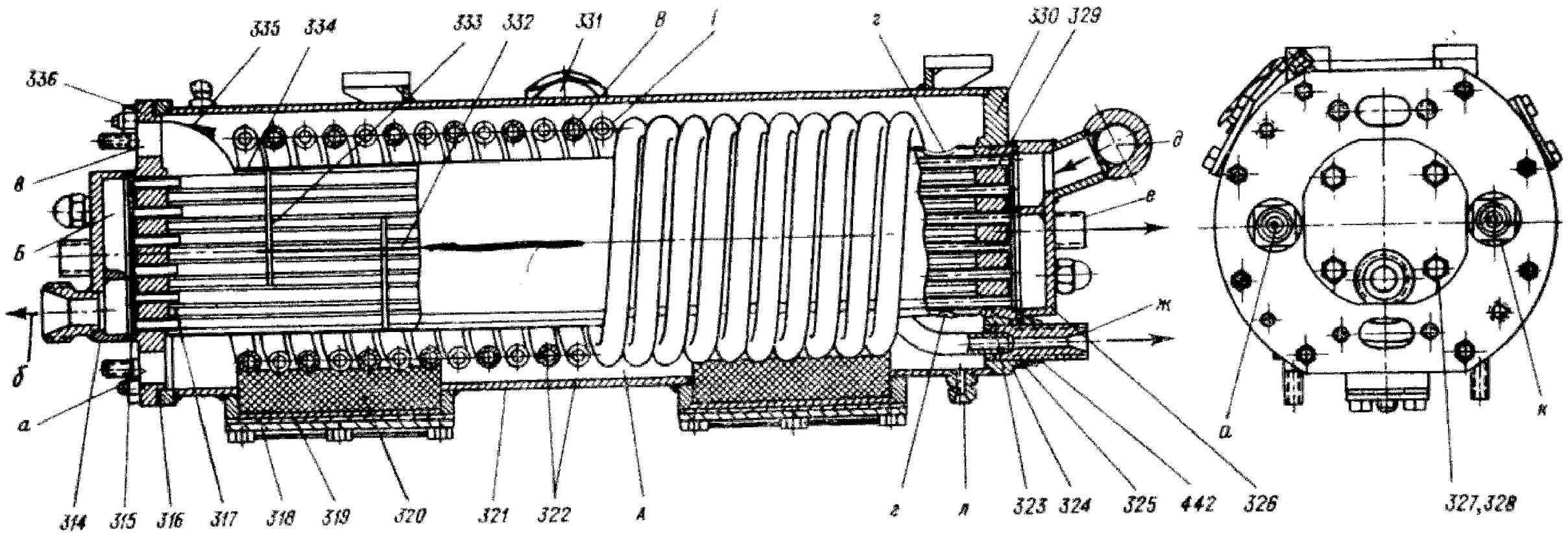

Рис. 29. Холодильник II—III—IV ступеней

314 — крышка; *315* — прокладка; *316* — прокладка; *317* — секция холодильника II ступени с кожухом; *318* — крышка; *319* — прокладка; *320* — упор; *321* — корпус холодильника; *322* — секция холодильника III—IV ступеней; *323* — кольцо уплотнительное; *324* — кольцо уплотнительное; *325* — кольцо; *326* — крышка; *327* — гайка колпачковая; *328* — прокладка; *329* и *336* — трубные доски; *330* — фланец; *331* — горловина; *332* — ребро; *333* — перегородка; *334* — кожух; *335* — козырек; *442* — гайка; *В* — змеевик IV ступени; *Г* — змеевик III ступени

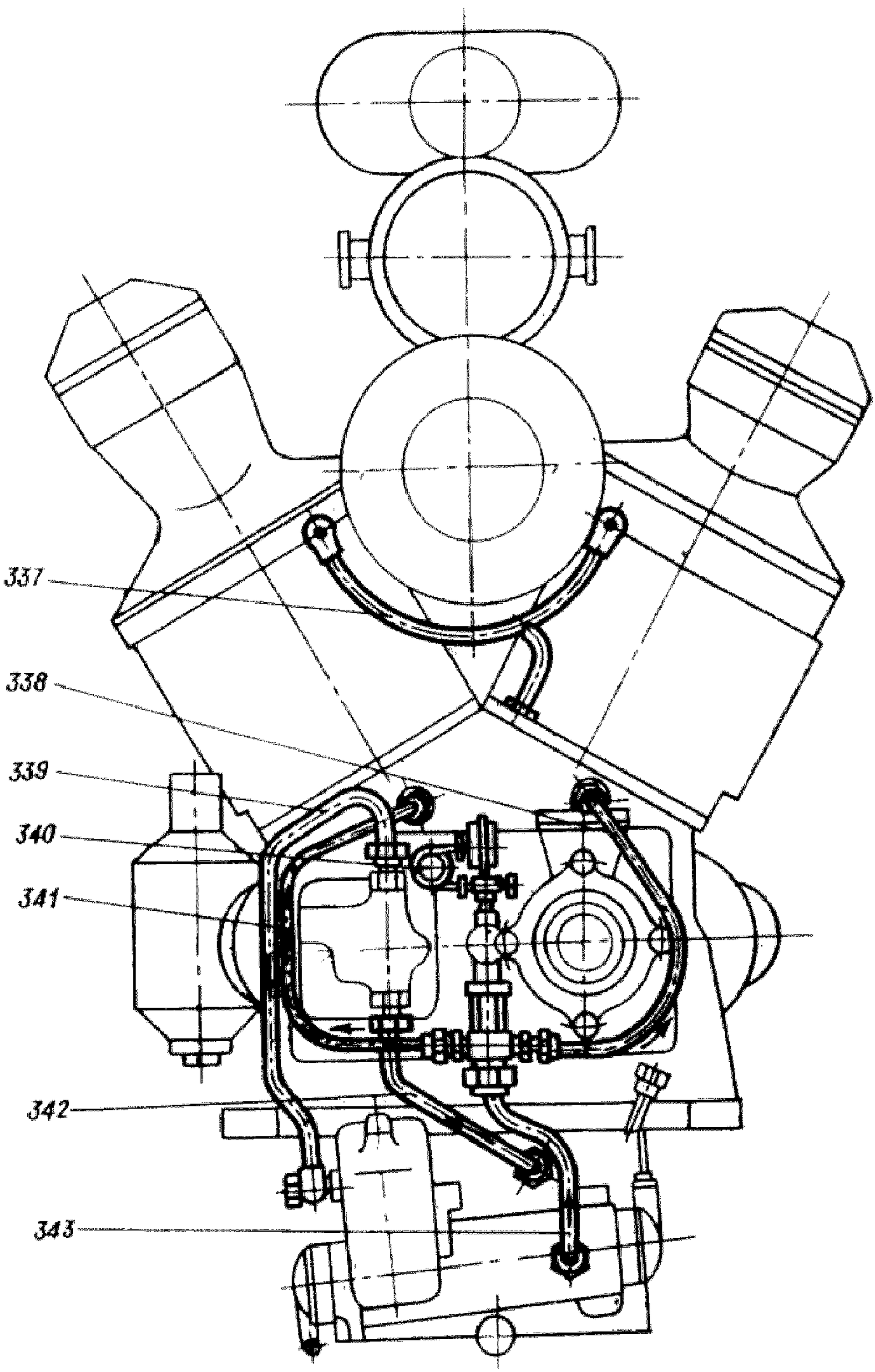

Рис. 30. Схема маслопровода

337 — труба от картера к цилиндрам I ступени; *338* — труба от крышки передач к картеру; *339* — труба от масляного насоса к фильтру; *340* — труба от тройника к манометру; *341* — труба от крышки передач к картеру; *342* — труба от поддона к масляному насосу; *343* — труба от масляного холодильника к крышке передач

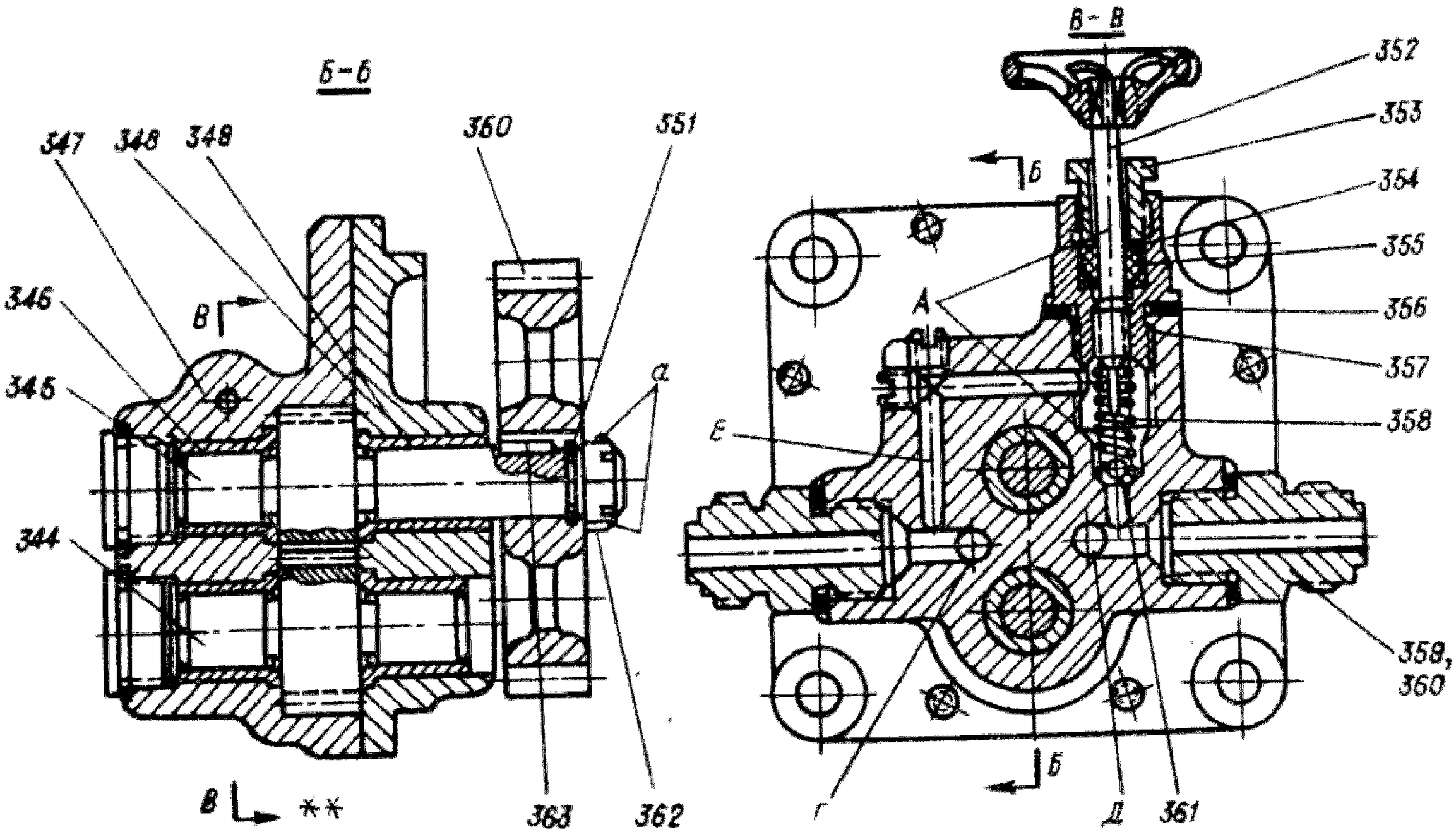

Рис. 31. Насос масляный

344 — вал-шестерня; 345 — вал-шестерня: 346 — втулка; 347 — корпус; 348 — крышка; 349 — втулка; 350 — шестерня; 351 — кольцо установочное; 352 — винт регулировочный; 353 — гайка нажимная; 354 — кольцо; 355 — набивка сальниковая; 356 — прокладка; 357 — корпус сальника; 358 — пружина; 359 — штуцер; 360 — прокладка; 361 — шарик; 362 — гайка; 363 — шпонка; А — редукционный клапан

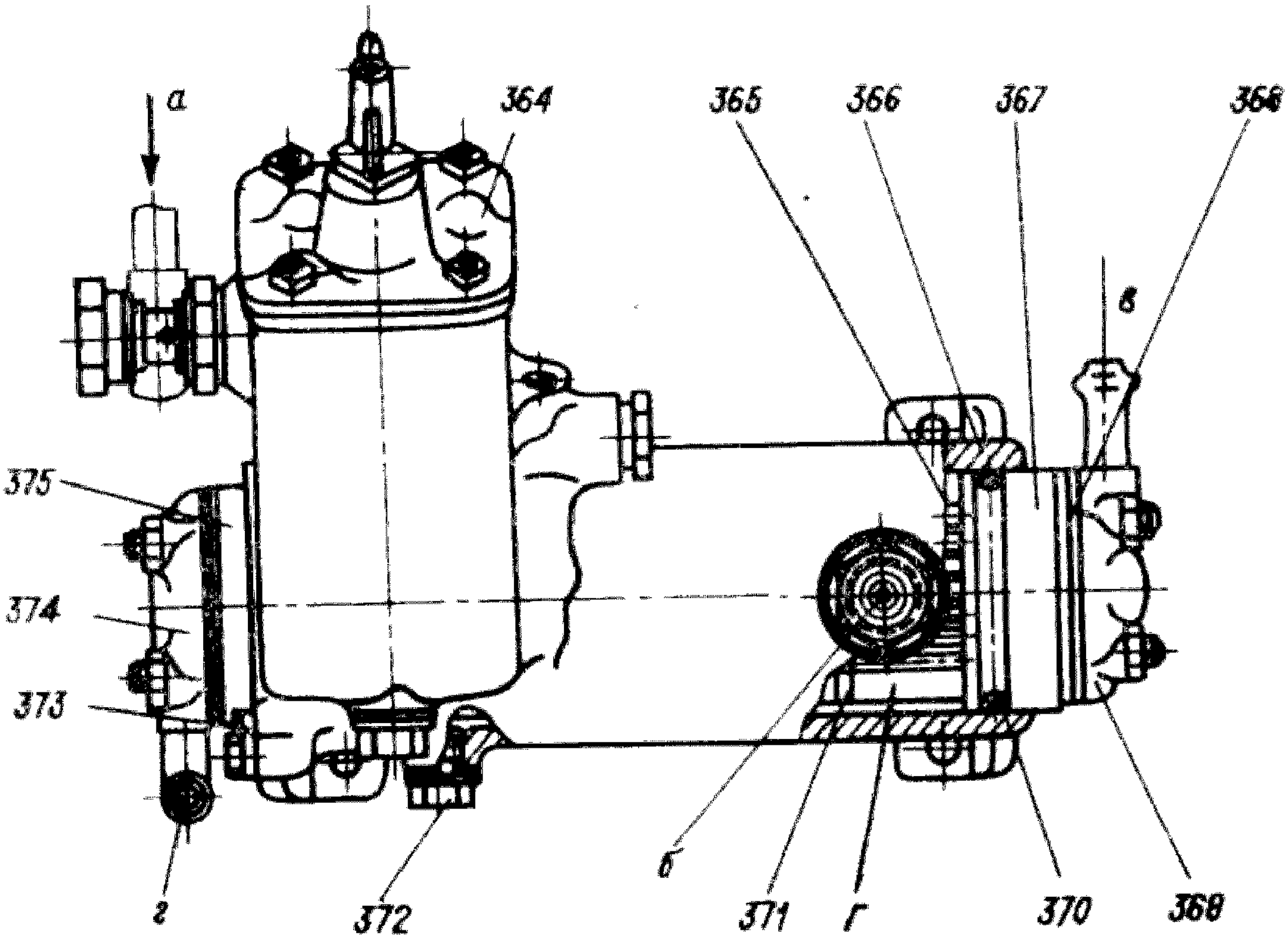

Рис. 32. Холодильник для масла с фильтром

364 — элемент фильтрующий в сборе; *365* — секция холодильника для масла; *366* — корпус холодильника и фильтра; *367* — трубная доска; *368* — прокладка; *369* — крышка; *370* — кольцо уплотнительное; *371* — перегородка; *372* — пробка; *373* — фиксатор; *374* — крышка; *375* — трубная доска

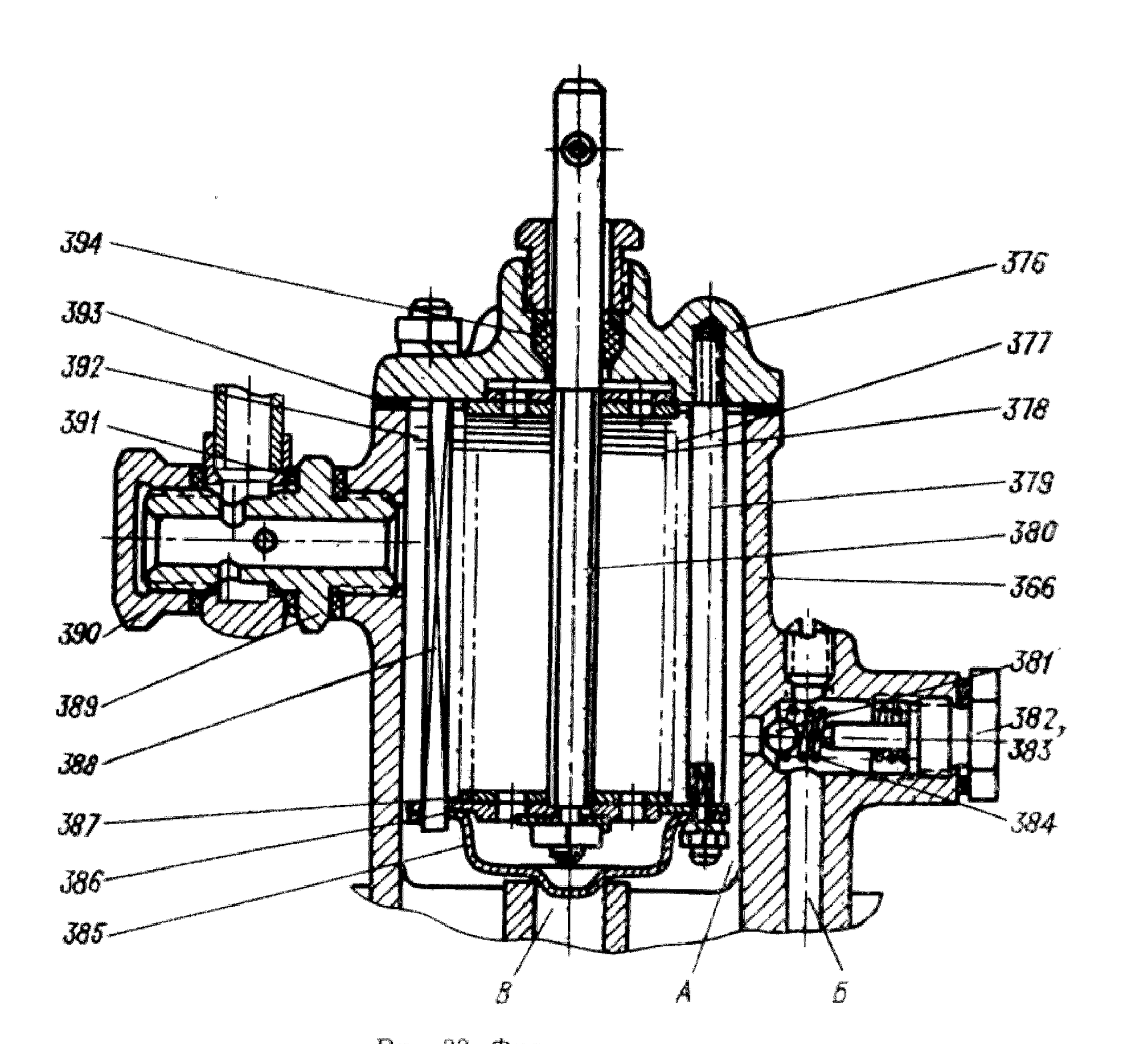

Рис. 33. Фильтр для масла

366 — корпус фильтра; *376* — крышка; *377* — пластина фильтрующая; *378* — пластина промежуточная; *379* — шпилька; *380* — стержень; *381* — шарик; *382* — ходоограничитель; *383* — прокладка; *384* — пружина; *385* — чашка; *386* — кольцо; *387* — шайба; *388* — шпилька; *389* — штуцер; *390* — заглушка; *391* — прокладка; *392* — пластина очищающая; *393* — прокладка; *394* — кольцо уплотнительное

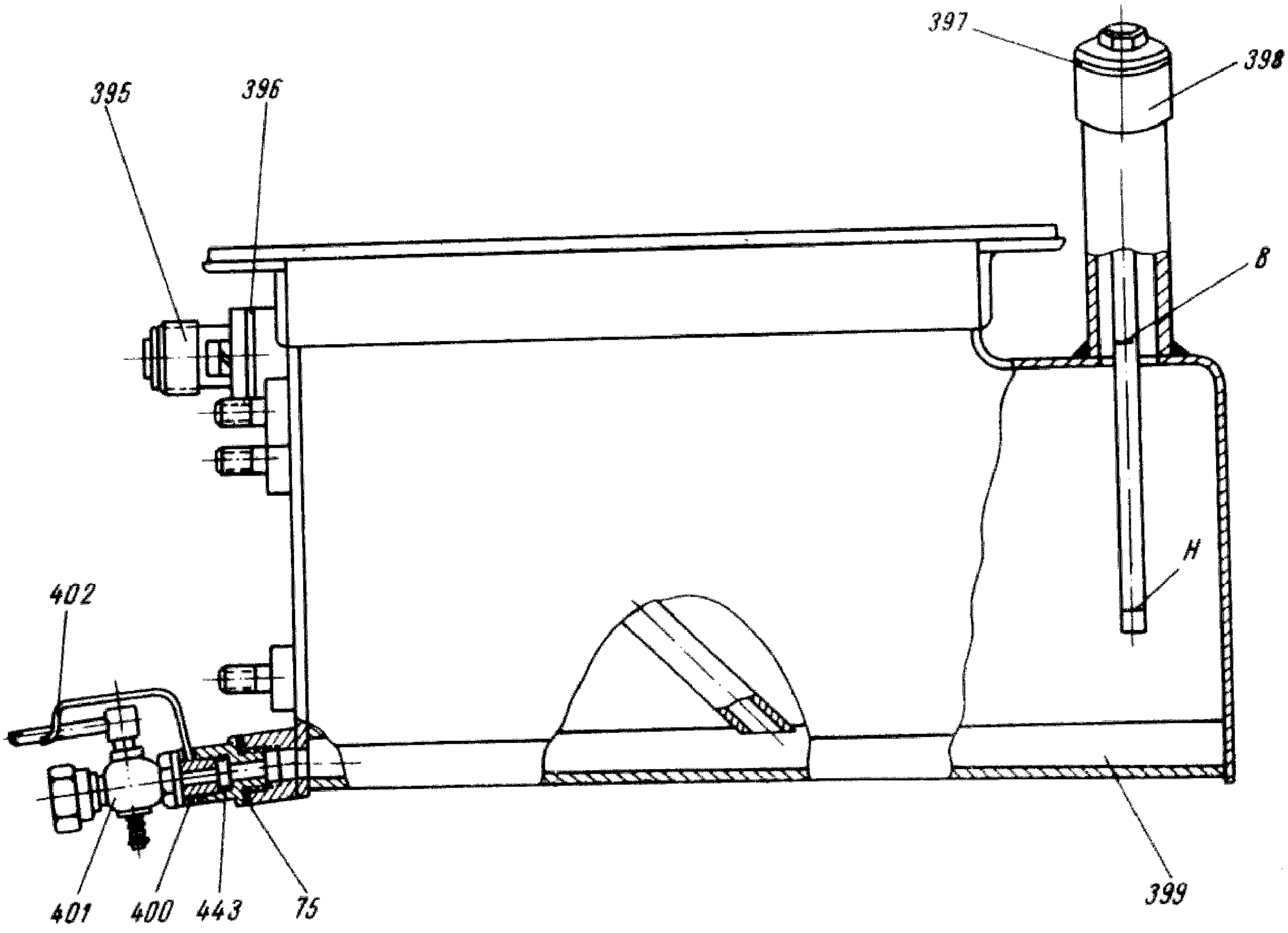

Рис. 34. Поддон в сборе

75 — прокладка; 395 — труба в сборе; 396 — прокладка; 397 — прокладка; 398 — масломер; 399 — поддон; 400 — прокладка; 401 — кран спускной; 402 — фиксатор; 443 — штуцер

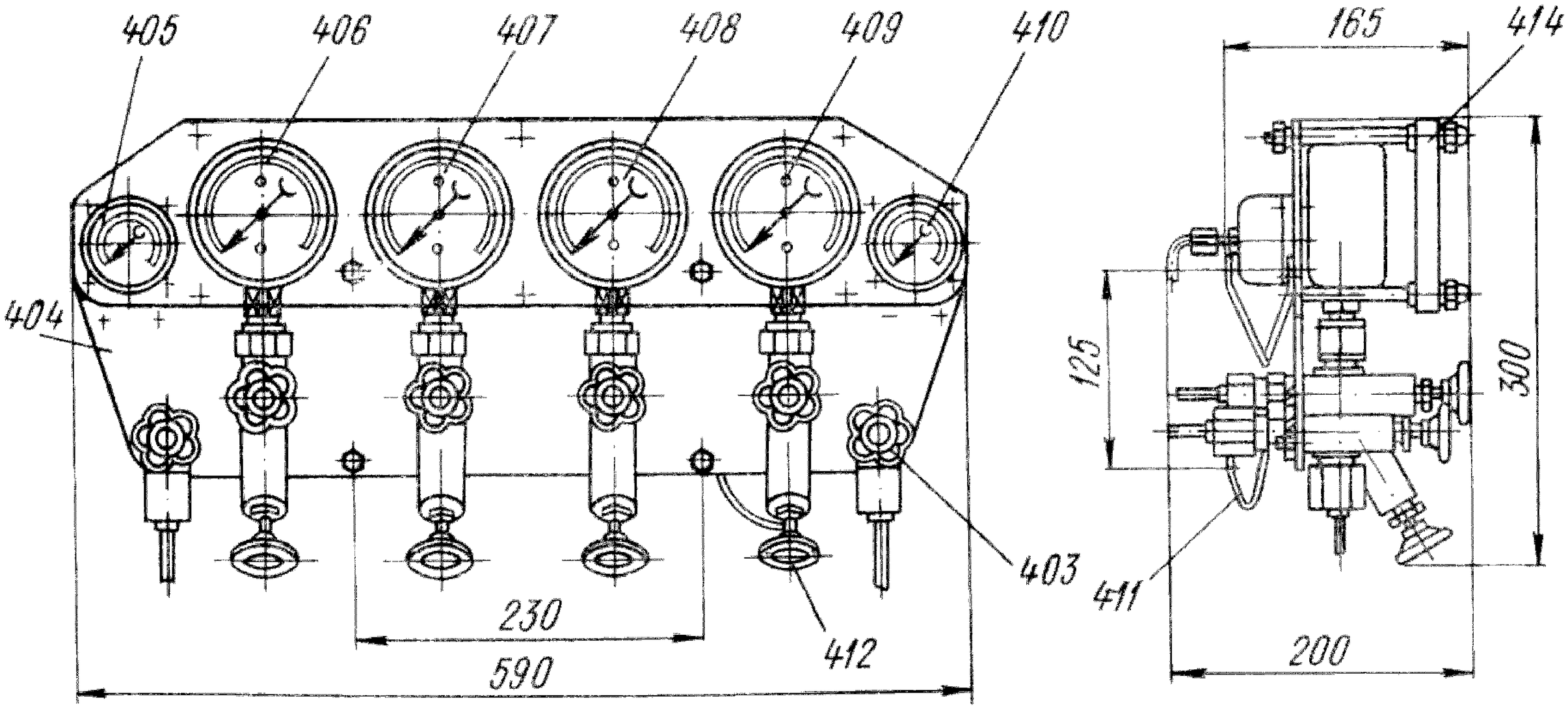

Рис. 35. Щит манометров с амортизаторами

403 — клапан продувочный I и IV ступеней; *404* — панель щита манометров; *405* — манометр для воды; *406* — манометр I ступени; *407* — манометр II ступени; *408* — манометр III ступени; *409* — манометр IV ступени; *410* — манометр для масла; *411* — амортизатор АКПО-4; *412* — клапан манометра I, II, III и IV ступеней; *414* — щиток защитный

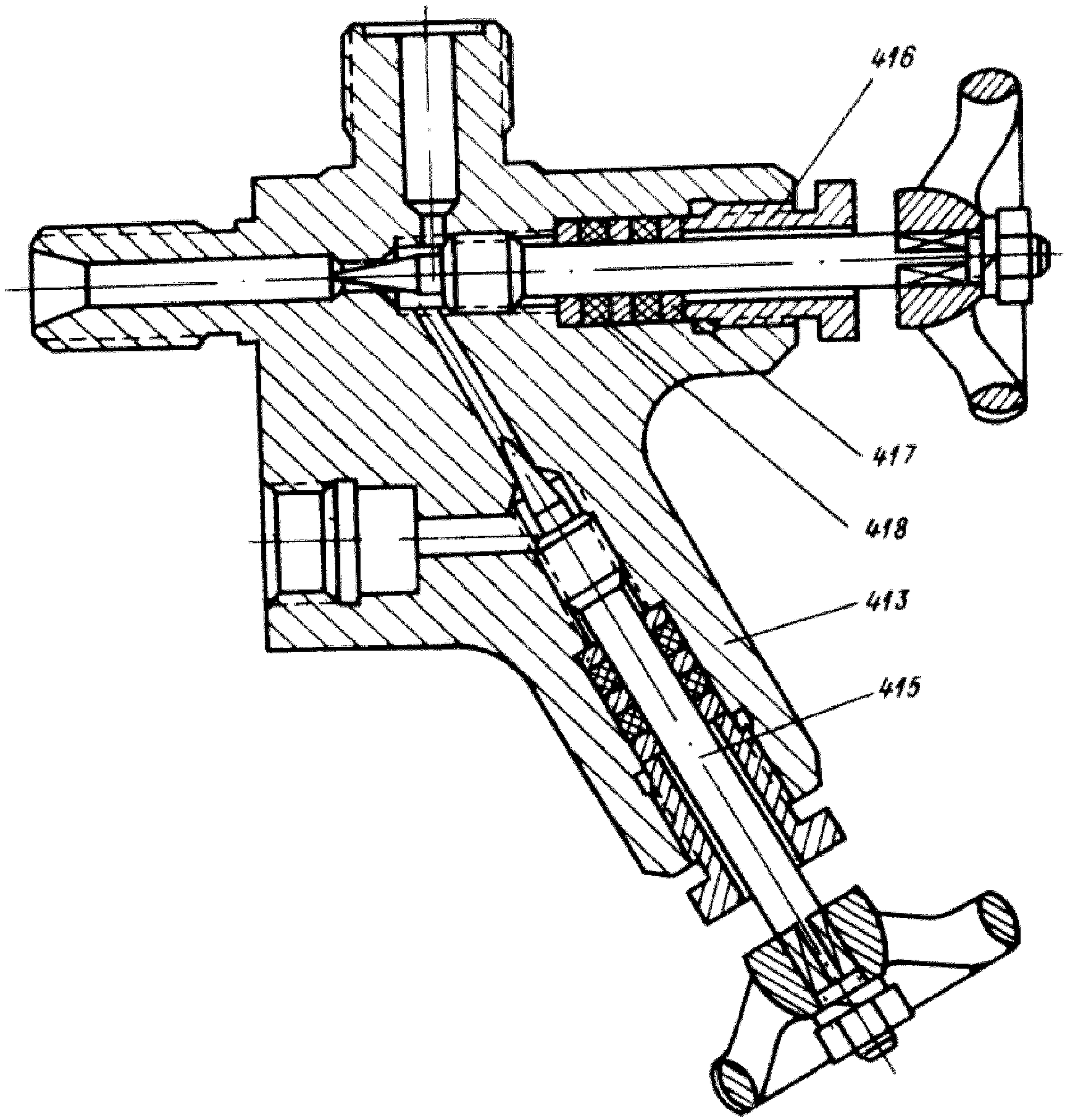

Рис. 36. Клапан манометра

413 — корпус; *415* — шток; *416* — гайка нажимная; *417* — шайба; *418* — кольцо

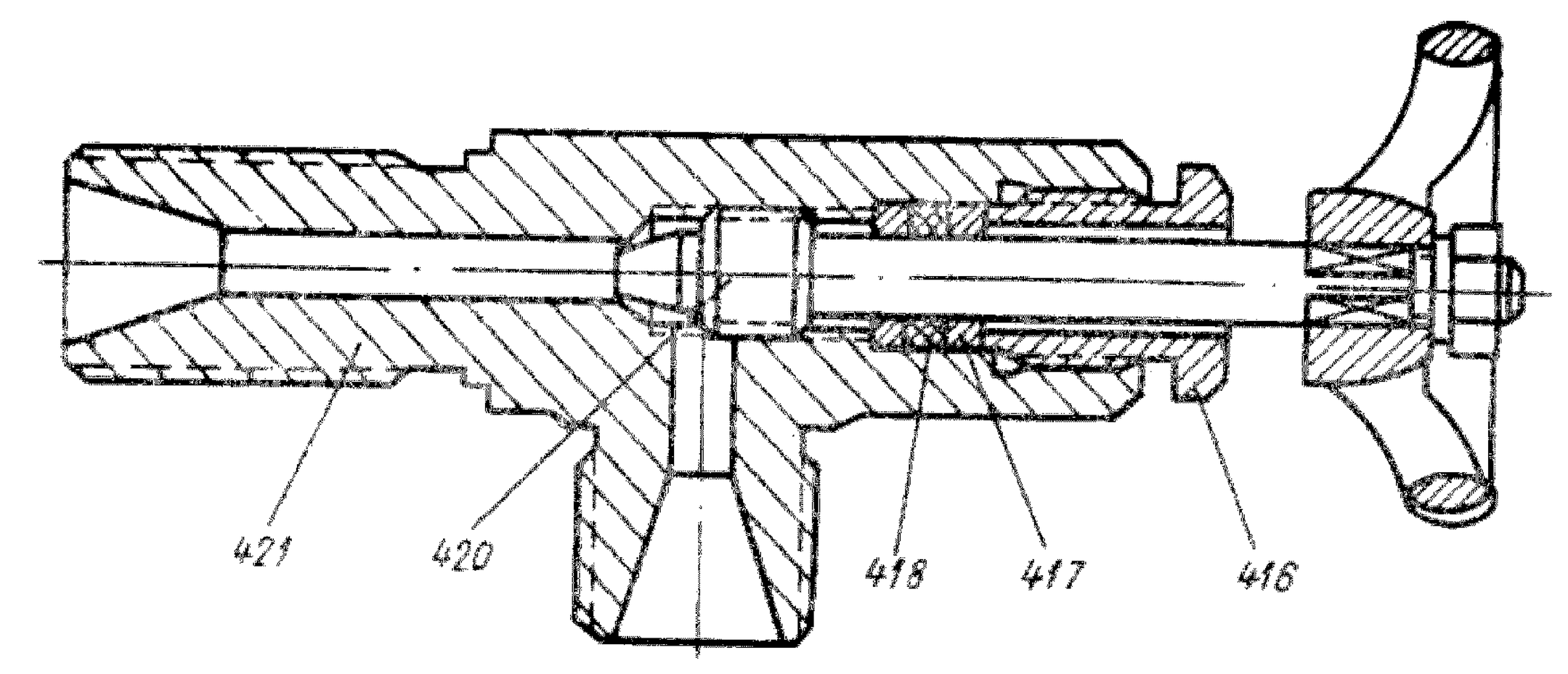

Рис. 37. Клапан продувочный

416 — гайка нажимная; *417* — шайба; *418* — кольцо; *420* — игла; *421* — корпус

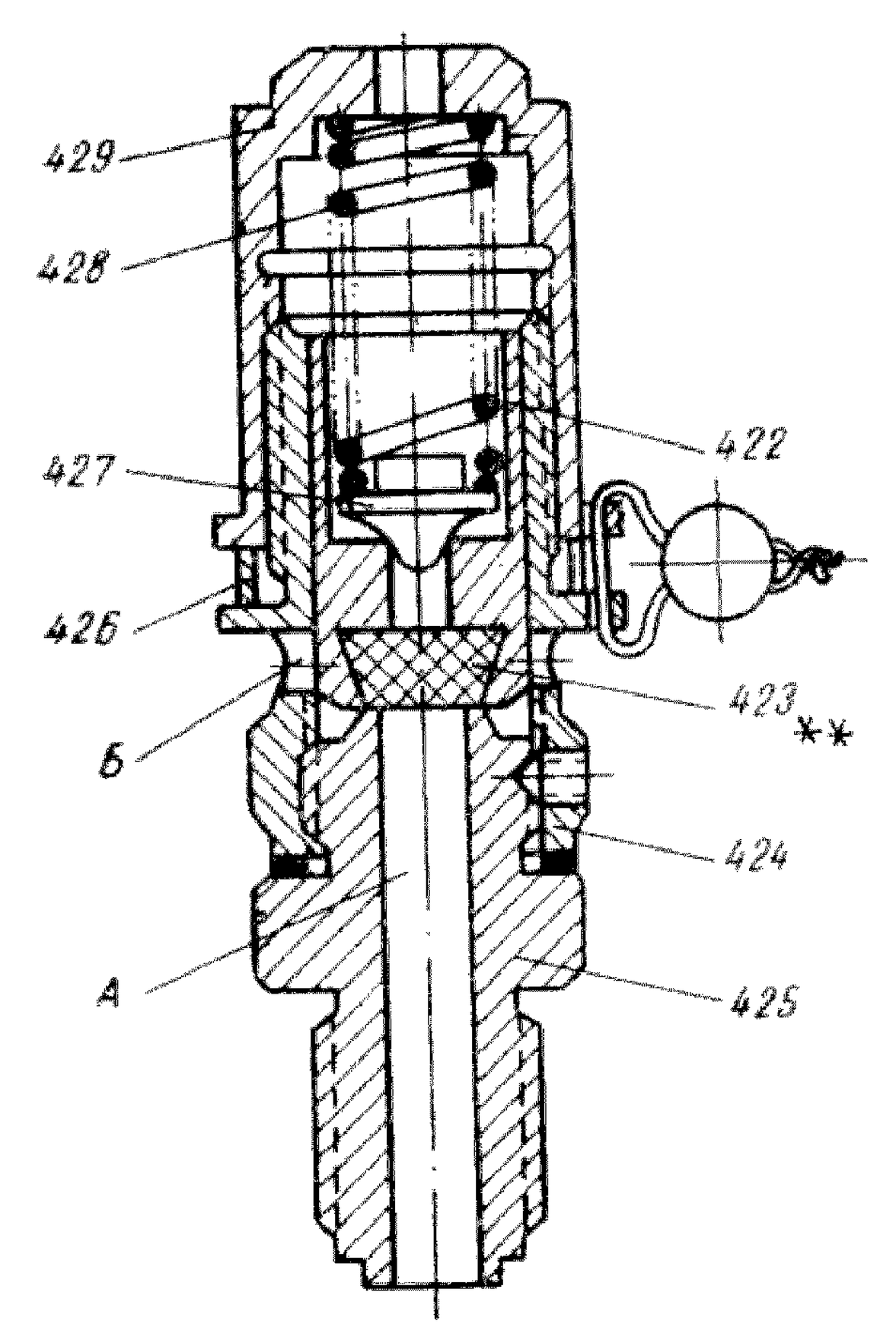

Рис. 38. Клапан предохранительный I и II ступеней

422 — клапан; *423* — уплотнение; *424* — направляющая; *425* — седло клапана; *426* — кольцо; *427* — тарелка пружины; *428* — пружина; *429* — стакан

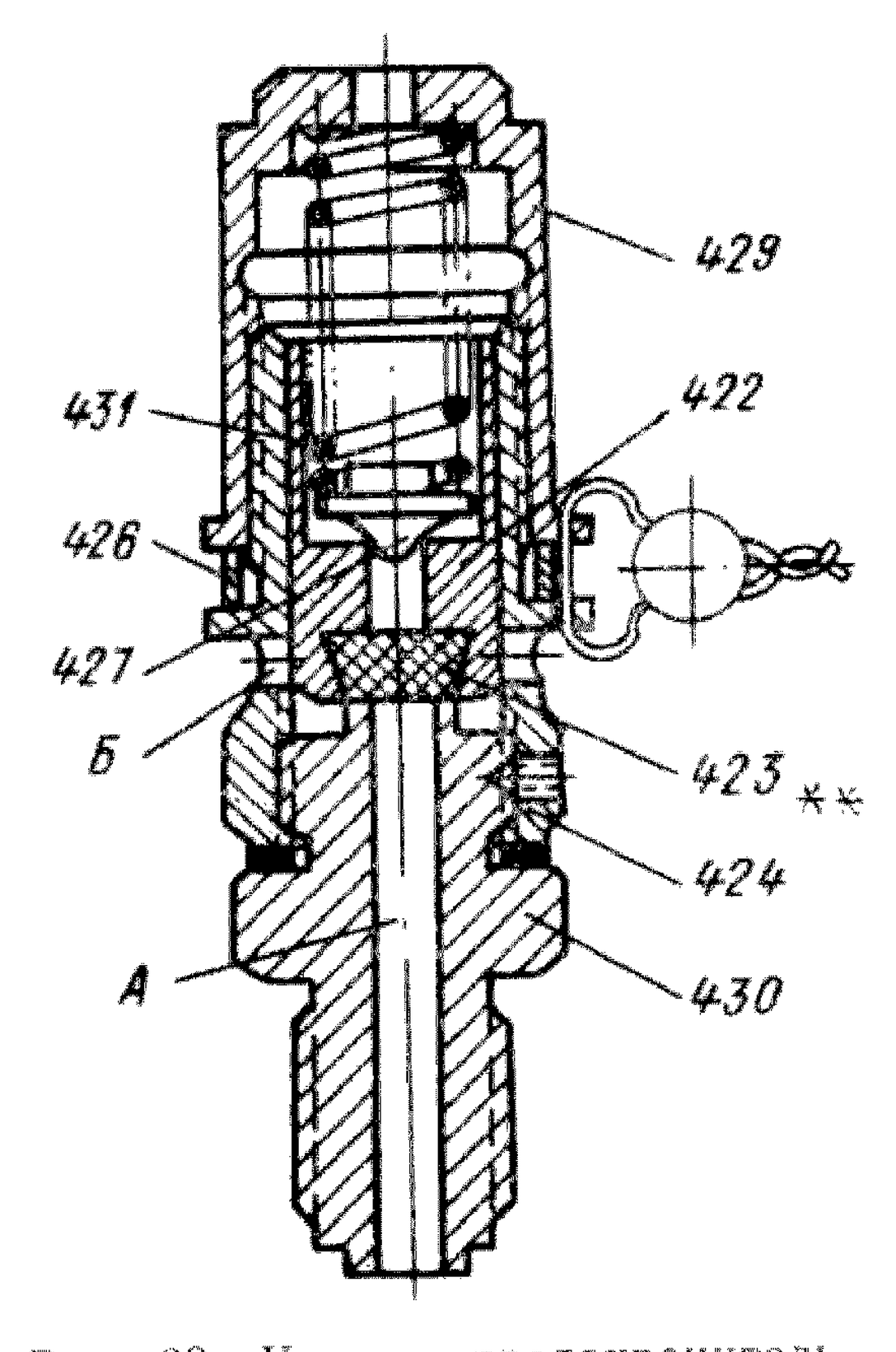

Рис. 39. Клапан предохранительный III ступени

422 — клапан; *423* — уплотнение; *424* — направляющая; *426* — кольцо; *427* — тарелка пружины; *429* — стакан; *430* — седло клапана; *431* — пружина

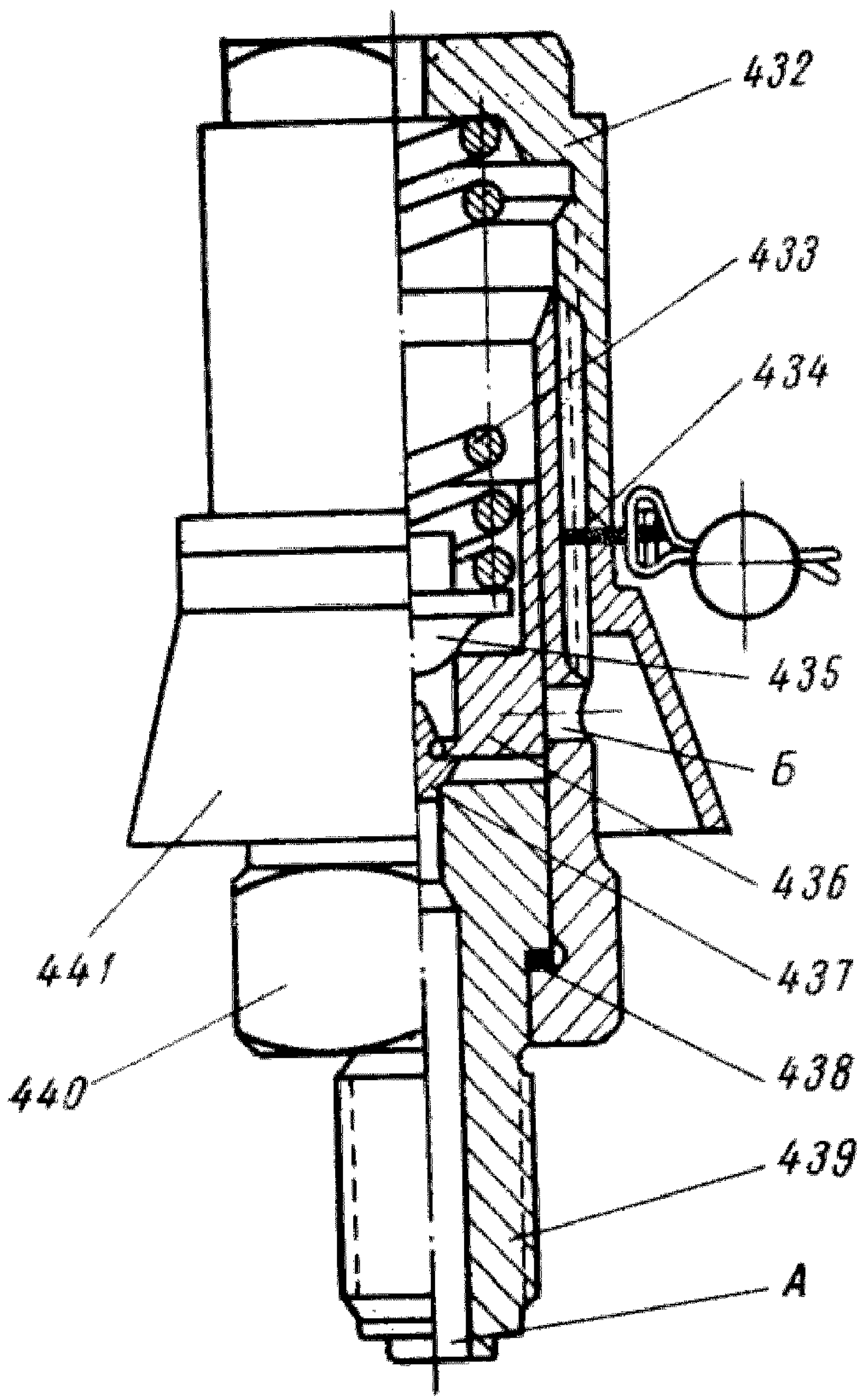

Рис. 40. Клапан предохранительный IV ступени

432 — стакан регулировочный; *433* — пружина; *434* — шайба стопорная; *435* — тарелка пружины; *436* — направляющая клапана; *437* — клапан; *438* — прокладка; *439* — седло клапана; *440* — корпус; *441* — колпачок

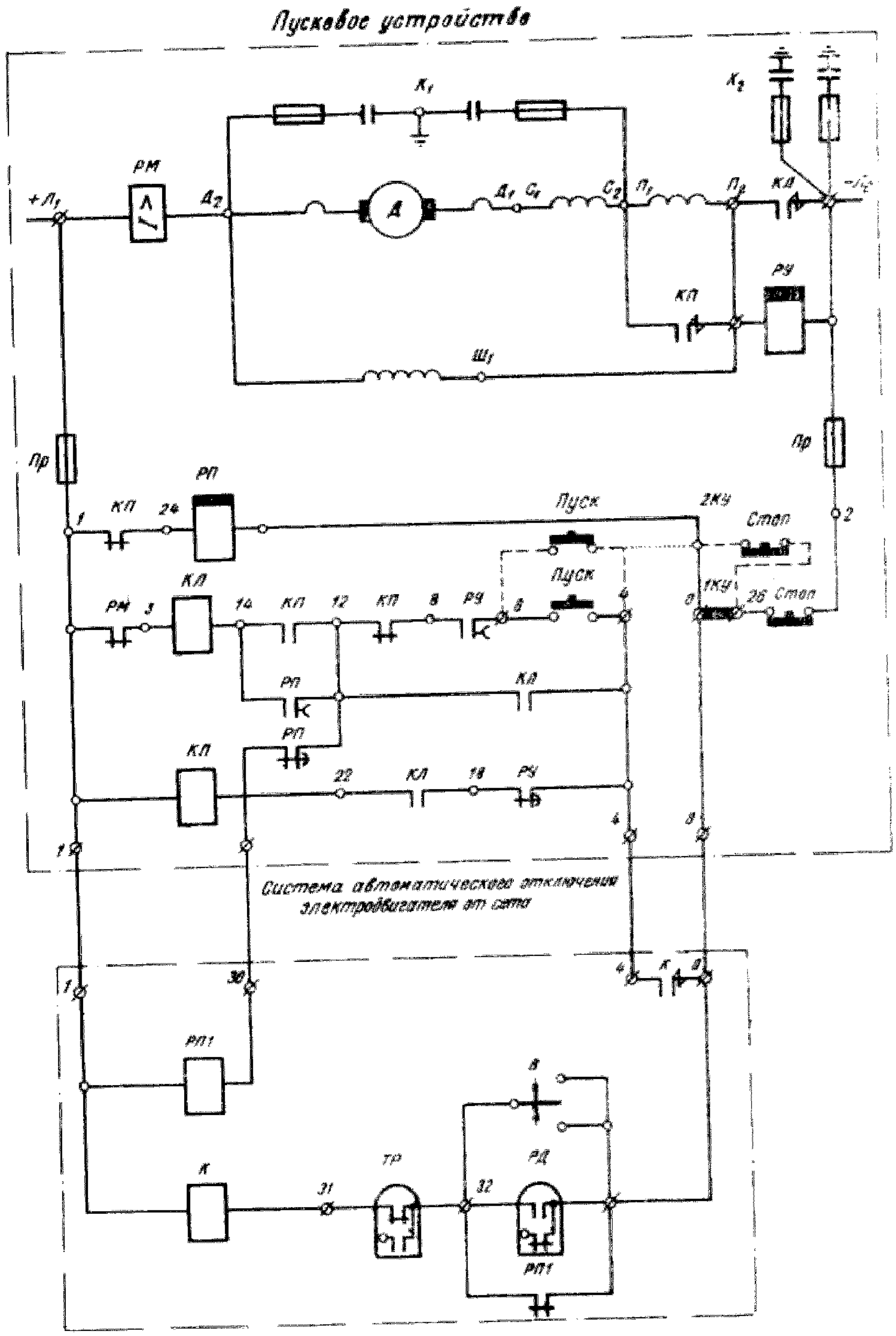

Рис. 43. Электрическая схема электрокомпрессора ЭК10-2

Перечень элементов

Обозначение	Наименование и тип	Основные данные	Колич.
РПП	Реле РПМ 32/2	175—320 *в*	1
К	Контактор КН-152	175—320 *в* 25 *а*	1
ТР	Температурное реле ТР-2К-04	30—60° С	1
РД	Реле давления РД-1К-01	0,3—4 *кгс/см²*	1
В	Переключатель ВТ 3.602.011 Сп	300 *в* 0,2 *а*	1

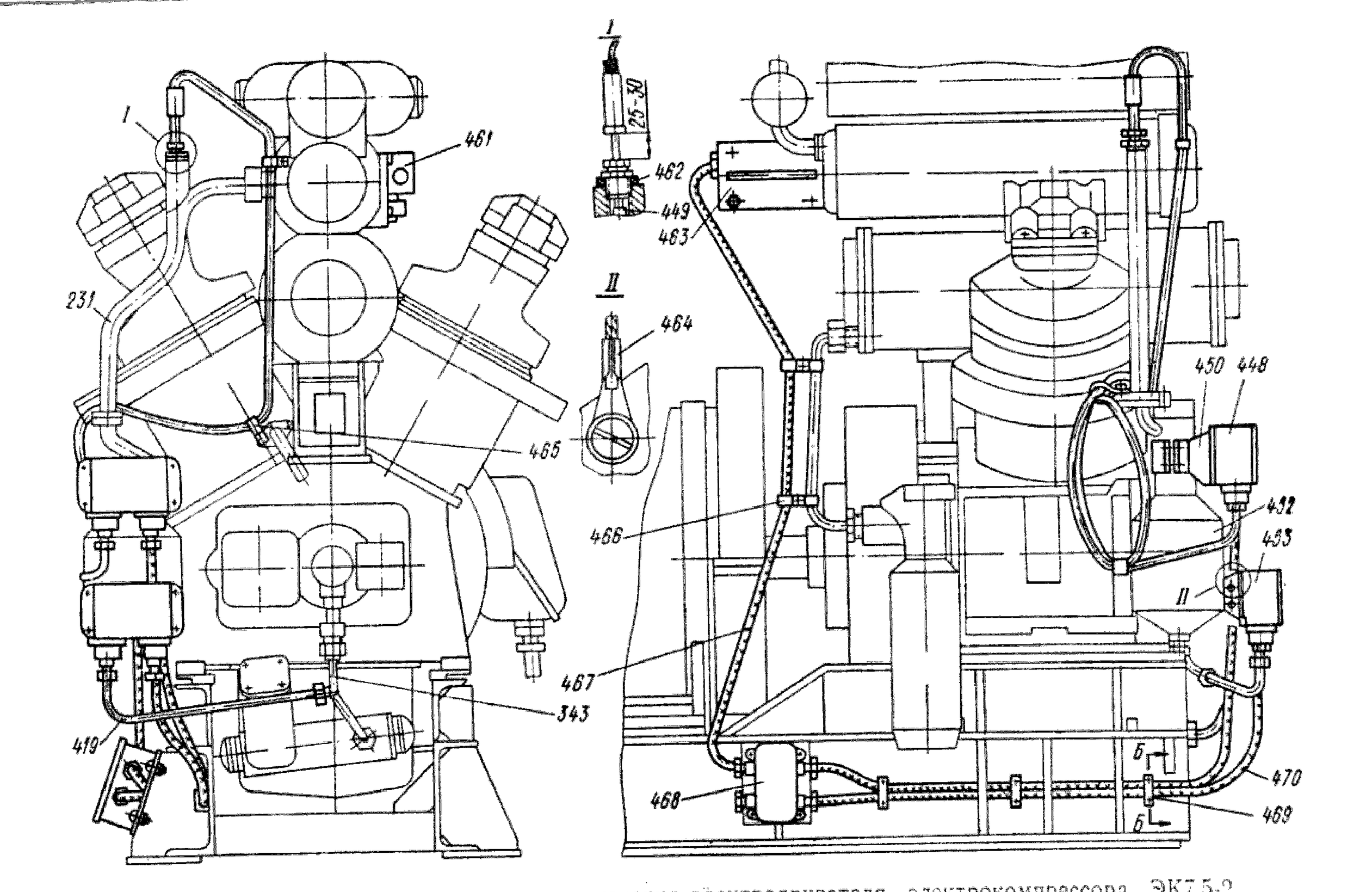

Рис. 44. Система автоматического отключения электродвигателя электрокомпрессора ЭК7,5-2 от сети

231, 343, 419 — трубы; *448* — термореле; *449* — термобаллон термореле; *450* — кронштейн; *452* — водомаслоотделитель I ступени; *453* — реле давления; *461* — кнопка управления; *462* — прокладка; *463* — кронштейн; *464* — перемычка; *465* и *466* — хомутики; *467* и *470* — кабели; *468* — ящик соединительный; *469* — скоба

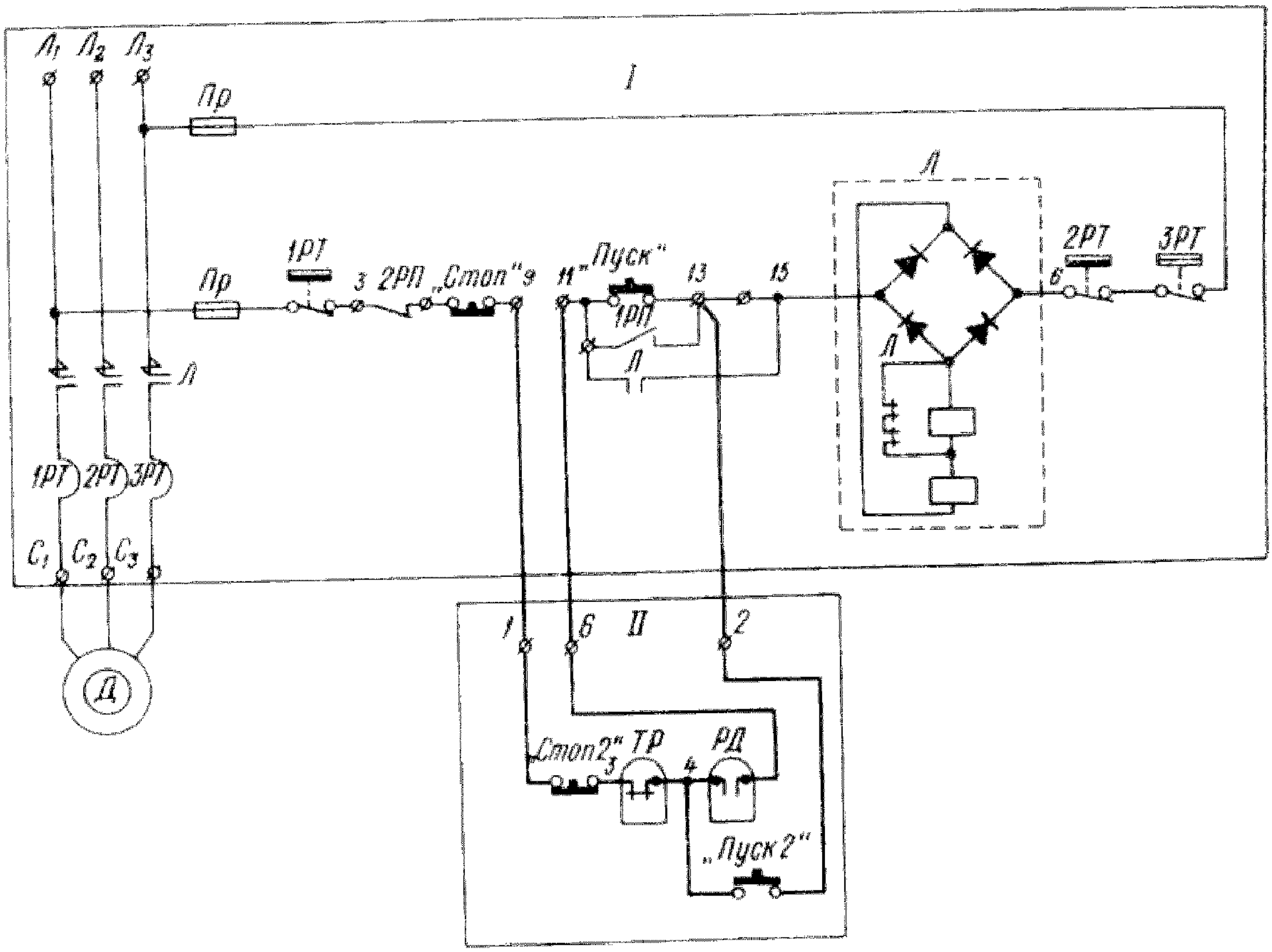

Рис. 45. Электрическая схема электрокомпрессора ЭК7,5-2

I — станция управления типа ПМХ 5102-43Б3 (42Б2); *II* — система автоматического отключения электродвигателя от сети

Перечень элементов

Обозначение	Наименование и тип	Основные данные	Колич.
ТР	Температурное реле ТР-2К-04	30—60° С	1
РД	Реле давления РД-1К-01	0,3—4 *кгс/см²*	1
„Пуск 2"	Кнопка управления КУ-123-12М	500 *в*	1
„Стоп 2"			

ПЕРЕЧЕНЬ УЗЛОВ И ДЕТАЛЕЙ

№ позиции	№ чертежа	Наименование узлов и деталей	Примечание
1	ЭК10-2-00.005	Компрессор ЭК10-2	
2	—	Пусковое устройство	Для ЭК10-2
	—	Станция управления	Для ЭК7,5-2
3	—	Электродвигатель ЭП39,5/25М	Для ЭК10-2
	—	Электродвигатель АМШ 102-6 или АМ 102-6	Для ЭК7,5-2
**			
4	ЭК10-2-00.007	Рама фундаментная	Для ЭК10-2
	ЭК7,5-2-00.001	Рама фундаментная	Для ЭК7,5-2
5	ЭК10-2-00.011	Щит с кранами	
** 6	ЭК10-2-07.000-0	Щит манометров в сборе	
7	ЭК10-2-00.010	Палец в сборе	
** 8	ЭК30А-00.132 / С4102.107.861	Кольцо резиновое	
9	ЭК10-2.00.109	Полумуфта компрессора	Для ЭК10-2
	ЭК7,5-2-00.100	Полумуфта компрессора	Для ЭК7,5-2
10	ЭК10-2-00.108	Палец	
11	ЭК10-2-00.110	Полумуфта электродвигателя	Для ЭК10-2
	ЭК7,5-2-00.102	Полумуфта электродвигателя	Для ЭК7,5-2
12	ЭК10-2-04.028	Стекло смотровое	
13	ЭКСА7,5-10.000	Глушитель шума	
14	ЭК10-00.29.00	Клапан предохранительный III ступени	
15	938-Ф36	Прокладка	
16	ЭК10-2-04.013	Холодильник I ступени	
17	ЭК10-2-02.005	Крышка цилиндра IV ступени	
18	938-36.590	Прокладка	
19	ЭК10-2-03.018	Поршень I—II—IV ступеней с шатуном в сборе	
20	ЭК10-2-02.004	Цилиндр IV ступени	
21	ЭК10-2-04.001	Холодильник II—III—IV ступеней	
22	ЭК10-00.10.13	Прокладка	

№ позиции	№ чертежа	Наименование узлов и деталей	Примечание
23	938-И310	Прокладка	
24	ЭК10-2-02.022	Цилиндр I—II ступеней ряда IV ступени	
25	ЭК10-00.10.20	Прокладка	
26	ЭК10-2-06.022	Водомаслоотделитель I ступени	
27	ЭК10-00.26.00	Клапан предохранительный IV ступени	
28	ЭК10-2-01.004	Картер	
29	ЭК10-2-03.163	Прокладка	
30	ЭК10-2-03.009	Вал коленчатый в сборе	
31	ЭК10-2-00.009	Крышка передач	
32	ЭК10-2-00.112	Прокладка	
33	ЭК10-1-05.019	Масляный насос	
34	ЭК10-00.10.17	Прокладка	
35	926-36.060	Штифт конический специальный	
** 36	ЭК10-06.80.00	Водомаслоотделитель IV ступени	
37	ЭК10-00.10.03	Прокладка	
38	ЭК10.05.50.00	Холодильник для масла с фильтром	
39	ЭК10-2-05.011	Поддон в сборе	
40	ЭК10-1-04.006	Насос водяной	
41	ЭК10-00.10.05А	Прокладка	
42	ЭК10-2-02.021	Цилиндр I—II ступеней ряда III ступени	
43	ЭК10-00.31.00	Кронштейн	
44	ЭК10-2-03.019	Поршень I—II—III ступеней с шатуном в сборе	
45	ЭК10-2-02.003	Цилиндр III ступени	
46	ЭК10-00.10.10 938-И309	Прокладки	
47	ЭК10-2-02.019	Крышка цилиндра III ступени	
48	ЭК10-00.28.00А	Клапан предохранительный II ступени	

№ позиции	№ чертежа	Наименование узлов и деталей	Примечание
49	ЭК10-00.27.00А	Клапан предохранительный I ступени	
50		Манометр МТК60 0-4, кл. точности 4	
51	ЭК10-2-03.156	Кольцо	
52	ЭК10-2-03.024	Противовес 1-го порядка	
53	936-36.103	Пробка	
54	938-И261	Прокладка	
55	ЭК10-2-03.149	Кольцо распорное	
56	ЭК10-2-03.142	Валик	
57	ЭК10-2-03.023	Противовес 1-го порядка	
58	934-36.021	Кольцо ВЭ-40 ГОСТ 9301—59	
59	ЭК10-2-03.021	Противовес 2-го порядка в сборе	
60	—	Шарикоподшипник № 203 ГОСТ 8338—57	
61	ЭК10-2-03.025	Противовес 1-го порядка	
62	—	Шпонка 6×6×16 ГОСТ 8789—58	
63	934-36.020	Кольцо установочное ГОСТ 2893—54	
64	—	Шарикоподшипник № 50203 ГОСТ 2893—54	
65	ЭК10-2-03.150	Валик	
66	ЭК10-2-03.151	Кольцо распорное	
67	ЭК10-2-03.177	Прокладка	
68	ЭК10-2-03.157	Крышка	
69	ЭК10-2-03.022	Противовес 2-го порядка в сборе	
70	ЭК10-2-01.006	Крышка картера задняя	
71	—	Шнур резиновый средней твердости 4×6 ГОСТ 6467—57	
72	ЭК10-00.10.14	Сетка	
73	ЭК10-2-01.005	Крышка картера передняя	
74	ЭК10.05.60.02	Пробка	
75	4-0477	Прокладка	

№ позиции	№ чертежа	Наименование узлов и деталей	Примечание
76	—	Кронштейн	
77	556-36.508	Штуцер	
78	938-И381	Прокладка	
79	ЭК10-2-02.006	Протектор	
81	ЭК10-2-02.105	Винт установочный	
83		Кольцо У-О×150-1 ГОСТ 9833—61 / Кольцо IIс-146,5-3,3-1136	
84	ЭК10-2-02.123	Втулка цилиндра I—II ступеней ряда I—II—III ступеней	
	ЭК10-2-02.124	Втулка цилиндра I—II ступеней ряда I—II—IV ступеней	
** 85		Кольцо У-О×170-1 ГОСТ 9833—61 / Кольцо IIс-166,3-3,3—1136	
86	ЭК10-2-02.101	Цилиндр I—II ступеней ряда I—II—III ступени	
	ЭК10-2-02.102	Цилиндр I—II ступеней ряда I—II—IV ступеней	
87	ЭК10-2-02.127	Втулка	
88	938-И173 / С4102.103.919	Кольцо уплотнительное $Д_0=20$ / Кольцо 20-6	
89	ЭК10.02.110.01	Пробка	
90	938-И319	Прокладка	
91	ЭК10-1-02.014	Клапан нагнетательный II ступени	
92	938-И321	Прокладка	
93	ЭК10-2-02.020	Клапан всасывающий I ступени	
94	ЭК10-1-02.013	Клапан всасывающий II ступени	
95	ЭК10-02.20.05	Прокладка	
96	556-36.510	Штуцер	
97	ДК2-02.332	Прокладка	
98	ЭК10-2-02.108	Крышка	

№ позиции	№ чертежа	Наименование узлов и деталей	Примечание
99	ЭК10-2-02.116	Прокладка	
100	ЭК10-1-02.012	Клапан нагнетательный I ступени	
101	ЭК10-2-02.114	Втулка цилиндра III ступени	
** 102	С4102.103.875	Кольцо Н2-65×55-1 ГОСТ 9833—61 / Кольцо 55-5,8	
103	ЭК10.02.43.00	Протектор	
104	938-И304	Прокладка	
105	ЭК10-2-02.130	Цилиндр III ступени	
106	936-И6	Пробка	
107	4-0426	Прокладка	
108	ЭК10-2-02.132	Втулка цилиндра IV ступени	
** 109	СЧ102.103.725	Кольцо Н2-52×45-1 ГОСТ 9833—61 / Кольцо 45-4,1	
110	ЭК10-2-02.131	Цилиндр IV ступени	
111	556-36.506	Штуцер	
112	938-И97	Прокладка	
113	ЭК10.02.100.02	Гнездо предохранительного клапана	
114	556-36.505	Штуцер	
115	ЭК10-2-02.134	Крышка цилиндра III ступени	
116	ЭК10-1-02.010	Клапан нагнетательный III ступени	
118	ЭК10-1-02.009	Клапан всасывающий III ступени	
120	556-36.504	Штуцер	
121	ЭК10-1-02.006	Клапан нагнетательный IV ступени	
122	ЭК10-02.120.03	Прокладка	
123	ЭК10-2-02.133	Крышка цилиндра IV ступени	
124	ЭК10-1-02.005	Клапан всасывающий IV ступени	
125	ЭК10-02.120.02	Прокладка	

№ позиции	№ чертежа	Наименование узлов и деталей	Примечание
126	ЭК10-03.81.05	Кольцо поршневое	
127	923-И137	Гайка круглая	
128	ЭК10-2-03.162	Шайба упорная	
129	ЭК10-2-03.135	Шестерня ведущая	
130	ЭК10-2-03.179	Поводок	
131	ЭК10-2-03.016	Вал коленчатый с противовесами	
132	—	Подшипник радиальный сферический двухрядный № 3612 ГОСТ 5721—57	
133	ЭК10-2-03.132	Гнездо подшипника	
134	ЭК10-2-03.134	Крышка торцевая	
135	ЭК10.03.20.14	Гайка	
136	ЭК10-2-03.159	Кольцо	
		Кольцо Н2-55×48-1 ГОСТ 9833—61	
137	С4102.103.874	Кольцо 54,5-4,1	
138	—	Набивка сквозного плетения АП кв. 6×6	
** 139	—	Манжета 80×105×12 МН 5308—64	
		Кольцо Н2-140×130-1 ГОСТ 9833—61	
140		Кольцо Нс-127,5-5,8-1136	
141	ЭК10-2-03.102	Противовес коленчатого вала	
142	ЭК10.03.20.07	Шестерня ведущая	
143	ЭК10.03.20.10	Шайба	
144	—	Шпонка 8×7×20 ГОСТ 8789—58	
145	ЭК10-2-03.185	Поршень III ступени	
146	—	Винт М4×10 ГОСТ 1477—64	
147	ЭК10-2-03.020	Шток поршня III ступени	
148	ЭК10-2-03.189	Гайка нажимная	
149	ЭК10-2-03.188	Шайба стопорная	
150	ЭК10.03.91.04	Прокладка	

№ позиции	№ чертежа	Наименование узлов и деталей	Примечание
151	ЭК10-2-03.181	Подшипник разъемный	
152	924-И131	Шайба стопорная	
153	ЭК10.03.31.05	Кольцо поршневое I ступени	
154	ЭК10-2-03.187	Подпятник	
155	ЭК10-2-03.129	Гайка	
156	ЭК10.03.50.02	Заглушка	
157	ЭК10.03.52.00	Пята в сборе	
158	ЭК10.03.91.02	Кольцо поршневое II ступени	
159	ЭК10-2-03.130	Кольцо маслосъемное II ступени	
160	ЭК10-2-03.131	Расширитель маслосъемных колец	
161	ЭК10-2-03.180	Поршень I—II ступени	
162	ЭК10.03.32.00	Шатун в сборе	
163	ЭК10.03.32.05	Вкладыш шатуна	
164	ЭК10.03.32.03	Подшипник шатуна (верхняя половина)	
	ЭК10.03.32.04	Подшипник шатуна (нижняя половина)	
165	ЭК10.03.32.07	Болт шатуна	
166	ЭК10.03.32.08А	Прокладки (набор)	
167	ЭК10.03.32.09	Стопор вкладыша	
168	ЭК10.03.32.06	Планка	
169	ЭК10.03.32.01	Шатун	
171	ЭК10.03.50.01	Палец	
173	938-36.561	Прокладки (набор)	
174	ЭК10-2-03.186	Поршень IV ступени	
175	921-И365	Винт М4×2,5	
176	ЭК10-2-03.191	Гайка нажимная	
177	ЭК10-2-03.190	Шток поршня IV ступени	
178	ЭК10-2-03.128	Гайка	
211	ЭК10-2-03.143	Шестерня	
212	ЭК10-2-03.141	Противовес 1-го порядка	
214	ЭК10-2-03.136	Шестерня ведомая	

№ позиции	№ чертежа	Наименование узлов и деталей	Примечание
	ЭК10-2-03.137	Шестерня ведомая	
216	925-36.105	Шпонка специальная	
217	ЭК10-2-03.197	Вал-шестерня ряда I—II—III ступеней	
	ЭК10-2-03.198	Вал-шестерня ряда I—II—IV ступеней	
218	—	Штифт конической разводной	
219	ЭК10-2-03.202	Противовес	
220	ЭК10-2-03.201	Кольцо распорное	
221	ЭК10-2-03.199	Шестерня малая ряда I—II—III ступеней	
	ЭК10-2-03.200	Шестерня малая ряда I—II—IV ступеней	
222	923-36.118	Гайка корончатая	
223	—	Шплинт 2,5×22 ГОСТ 397—64	
225	ЭКСА7,5-10.003	Резонатор	
226	—	Сетка № 5-0,7 ∅ 90 ГОСТ 3826—47	
227	ЭКСА7,5-10.103	Кронштейн	
228	ЭКСА7,5-10.116	Фланец	
229	ЭК10-2-06.015	Коллектор	
230	ЭК10-2-06.014	Труба	
231	ЭК10-2-06.021	Труба	
232	ЭК10-2-06.004	Труба	
233	ЭК10-2-06.016	Труба	
234	ЭК10-2-06.005	Труба	
235	ЭК10-2-06.017	Труба	
236	ЭК10-2-06.006	Труба	
237	ЭК10-2-06.007	Труба	
238	ЭК10-2-06.013	Труба	
239	ЭК10-2-06.011	Труба	
240	ЭК10-2-06.010	Труба	
241	ЭК10-2-06.012	Труба	
242	ЭК10-2-06.008	Труба	
** 248	ЭК10.06.80.07	Шайба специальная	

№ позиции	№ чертежа	Наименование узлов и деталей	Примечание
249	ЭК10.06.80.011	Шайба специальная	
250	555-И30	Линза	
251	921-И488	Болт чистый	
252	ЭК10.06.80.04	Ограничитель	
253	ЭК10.06.80.03	Ниппель	
254	938-И382	Прокладка	
** 255	ЭК10.06.80.08	Сепаратор	
256	ЭК10.06.81.00	Корпус в сборе	
258	ЭК10.06.80.09	Седло клапана	
259	—	Шарик III-12,7-Н ГОСТ 3722—60	
260	ЭК10.06.80.05	Фланец	
261	ЭК10.06.80.10	Наконечник	
262	ЭК10-2-04.020	Труба	
263	ЭК10.04.126.00	Труба	
264	ЭК10-2-04.017	Труба	
265	ЭК10-2-04.021	Труба	
266	ЭК10-2-04.016	Труба	
267	ЭК10-2-04.026	Труба	
268	ЭК10.04.18.00	Труба	
269	ЭК10-2-04.019	Труба	
270	ЭК10-2-04.018	Труба	
271	ЭК10-2-04.024	Труба	
272	ЭК10.04.18.01	Пробка	
273	ЭК10.04.111.00А	Труба	
274	ЭК10.04.124.00	Труба	
275	ЭК10-1-04.117	Корпус водяного насоса	
276	ЭК10.04.120.01	Крышка насоса	
277	ЭК10.04.120.12	Прокладки (набор)	
	ЭК10.04.120.13	Прокладка	
	ЭК10.04.120.14	Прокладка	
278	ЭК10.04.120.03	Колесо рабочее	
279	935-36.144	Пружина	
280	ЭК10-1-04.118	Гайка нажимная	
281	ЭК10-1-04.119	Шайба уплотнительная	

№ позиции	№ чертежа	Наименование узлов и деталей	Примечание
282	938-36.474	Прокладка	
283	ЭК10-1-04.120	Гайка нажимная	
284	938-36.530	Прокладка	
285	ЭК10-1-04.005	Корпус подшипников	
286	ЭК10-1-04.121	Втулка распорная	
287	—	Шарикоподшипник № 305 ГОСТ 8338—57	
288	ЭК10-1-04.137	Шестерня	
289	ЭК10-1-04.108	Гайка	
290	926-И135	Шплинт 3×25 ГОСТ 397—64	
291	ЭК10-1-04.136	Валик насоса	
293	—	Шарикоподшипник № 180206С5	
294	ЭК10-1-04.124	Втулка	
295	ЭК10-1-04.125	Кольцо графитовое	
** 296	938-36.473	Кольцо уплотнительное	
297	938-36.529	Прокладка	
298	938-36.528	Прокладка (набор)	
299	ЭК10-1-04.132	Винт специальный	
300	ЭК10.04.120.04	Шайба стопорная	
301	ЭК10-1-04.127	Шпонка специальная	
302	ЭК10.04.94.00	Крышка холодильника	
		Кольцо Н2-140×130-1 ГОСТ 9833—61	
303	С4102.107.800	Кольцо 131,2-5,6	
304	938-И290	Прокладка	
305	ЭК10-2.04.006	Секция холодильника	
306	ЭК10-2.04.014	Корпус холодильника	
307	ЭК10-2.04.007	Крышка холодильника	
308	ЭК10.04.90.01	Протектор	
309	ЭК10-1.13.120	Кронштейн	
314	ЭК10-2.04.023	Крышка	
315	938-36.588	Прокладка	
316	938-36.589	Прокладка	
317	ЭК10-2.04.011	Секция холодильника II ступени с кожухом	

№ позиции	№ чертежа	Наименование узлов и деталей	Примечание
318	ЭК10.04.130.06	Крышка	
319	ЭК10.04.130.05	Прокладка	
320	ЭК10.04.130.04 / С4101.100.843	Упор	
321	ЭК10-2.04.002	Корпус холодильника	
322	ЭК10-2-04.003	Секция холодильника III и IV ступеней	
** 323		Кольцо У-ОХ110-2 ГОСТ 9833—61 / Кольцо Нс-107,5-3,3-1136	
324		Кольцо Н1-35×28-2 ГОСТ 9833—61 / Кольцо Нс-27,2-4,1-1136	
325	ЭКСА7,5-04.124	Кольцо	
326	ЭК10-2.04.022	Крышка	
327	923-04.006-1	Гайка колпачковая	
328	938-И283	Прокладка	
337	ЭК10-2.05.009	Труба	
338	ЭК10-2.05.006	Труба	
339	ЭК10.05.64.00	Труба	
340	ЭК10-2.05.010	Труба	
341	ЭК10-2.05.005	Труба	
342	ЭК10.05.65.00	Труба	
343	ЭК10-2-05.022	Труба	
344	ЭК10-1.05.130	Вал-шестерня	
345	ЭК10-1.05.129	Вал-шестерня	
** 347	ЭК10-1.05.132	Корпус	Могут быть изготовлены и установлены на компрессоре только совместно
** 348	ЭК10-1.05.133	Крышка	
350	ЭК10-1.05.135	Шестерня	
351	934-36.026	Кольцо установочное	
352	ЭК10.05.40.02	Винт регулировочный	
353	ЭК10.05.40.04	Гайка нажимная	
354	ЭК10.05.40.05	Кольцо	
355	—	Набивка сквозного плетения марки АП кв. 4×4 L=100 ГОСТ 5152—62	

№ позиции	№ чертежа	Наименование узлов и деталей	Примечание
356	НК-83	Прокладка	
357	ЭК10.05.40.03	Корпус сальника	
358	935-И165	Пружина	
359	556-3М117	Штуцер	
360	938-36.540	Прокладка	
361	—	Шарик III-8 ГОСТ 3722—60	
363		Шпонка 5×5×18 ГОСТ 8789—58	
364	Каталог зап. частей ЗИС-150 изд. 1959 г.	Элемент фильтрующий в сборе	
365	ЭК10.05.51.00	Секция холодильника для масла	
366	ЭК10.05.50.01	Корпус холодильника и фильтра	
368	ЭК10.05.50.03	Прокладка	
369	ЭК10-1-05.011	Крышка	
** 370	938-И173 / СЧ.102.107.932	Кольцо уплотнительное $Д_0=45$	
372	ГС 936-5	Пробка	
373	ЭК10.05.50.04	Фиксатор	
374	ЭК10-1.05.012	Крышка	
381	—	Шарик III-10 ГОСТ 3722—60	
382	ЭК10.05.50.05	Холоограничитель	
383	НК-114	Прокладка	
384	935-И200	Пружина СШП-2-III××0,8×9,6×33×12	
389	ЭК10.05.50.07	Штуцер	
390	ЭК10.05.50.08	Заглушка	
391	938-36.297	Прокладка	
393	ЭК10.05.20.03	Прокладка	
395	ЭК10.05.62.00	Труба в сборе	
396	ЭК10.05.60.01	Прокладка	
397	938-36.247	Прокладка	
398	ЭК10.05.63.00	Масломер	
399	ЭК10-2-05.012	Поддон	

6 Заказ 2641

№ позиции	№ чертежа	Наименование узлов и деталей	Примечание
400	938-И102	Прокладка	
401	535-И1	Кран спускной	
402	ЭК10-2-05.115	Фиксатор	
403	521-36.381	Клапан продувочный	
404	ЭК10-2-07.102	Панель щита манометров	
405	—	Манометр	См. таблицу „Перечень установленных штатных приборов“ формуляра электрокомпрессора
406	—	Манометр	
407	—	Манометр	
408	—	Манометр	
409	—	Манометр	
410	—	Манометр	
411	153-АВ4	Амортизатор АКПО-4	
412	521-36.380	Клапан манометра	
413	523-36.2915	Корпус	
414	ЭК10-2-07.103	Щиток защитный	
415	523-36.2914	Игла	
416	523-36.328	Гайка нажимная	
417	523-36.2446	Шайба	
418	938-36.489	Кольцо уплотнительное	
419	ЭК10-2-08.018	Труба	
420	523-36.2917	Игла	
421	523-36.2916	Корпус	
422	ЭК10.00.27.11	Клапан	
** 423	ЭК10.00.27.03	Уплотнение	
424	ЭК10.00.27.02	Направляющая	
425	ЭК10.00.27.01	Седло клапана	
426	ЭК10.00.27.05	Кольцо	
427	ЭК10.00.27.06	Тарелка пружины	
428	ЭК10.00.27.08	Пружина	
429	ЭК10.00.27.07	Стакан	
430	ЭК10.00.29.01	Седло клапана	
431	ЭК10.00.29.02	Пружина	
432	ЭК10.00.26.05	Стакан регулировочный	
433	935-36.127	Пружина	
434	ЭК10-1-00.101	Шайба стопорная	

№ позиции	№ чертежа	Наименование узлов и деталей	Примечание
435	ЭК10.00.26.04	Тарелка пружины	
436	ЭК10.00.26.07	Направляющая клапана	
437	ЭК10-1-00.115	Клапан	
438	ЭК10.00.22.09	Прокладка	
	ЭК10.00.22.10	Прокладка	
439	ЭК10.00.26.03	Седло клапана	
440	ЭК10.00.26.02	Корпус	
441	ЭК10.00.26.06	Колпачок	
442	ЭКСА7,5-04.136	Гайка	
443	ЭК10-2.05.127	Штуцер	
444		Реле РПМ-32/2 с втягивающей катушкой 175—320 *в*	
445		Контактор КН-152, 175—320 *в*	
446	ЭК10-2-08.012	Ящик с приборами	
447	ЭК10-2-08.017	Щит	
** 448		Термореле ТР	
** 449		Термобаллон реле ТР	
450	ЭК7,5-2-08.002	Кронштейн	
451	ЭК10-2-08.104	Скоба	
452	ЭК10-2-06.022	Водомаслоотделитель I ступени	
** 453		Реле давления РД	
454	ЭК10-2-08.018	Труба	
455	ЭК10-2-05.022	Труба	
456	ГОСТ 11679—65	Амортизатор АП-2-5,4-II	
457	ГОСТ 7866—56	Кабель КНР34×1	
458	ГОСТ 7866—56	Кабель КНР32×1	
459	ГОСТ 7866—56	Кабель КНР32×1	
460		Переключатель 2-полюсной ВТ3.602.011Сп	
461	Каталог ВНИИЭМ 07.09.02—65	Кнопка управления КУ-123-12М	
462	938-И104	Прокладка	
463	ЭК7,5-2-08.006	Кронштейн	
** 464		Перемычка	

№ позиции	№ чертежа	Наименование узлов и деталей	Примечание
465	ЭК10-2-08.124-4	Хомутик	
466	ЭК7,5-2-08.007	Хомутик	
467	ГОСТ 7866—67	Кабель КПРЭ4×1	
468	ЭК7,5-2-08.001	Ящик соединительный	
469	688-СК27	Скоба № 5	
470	ГОСТ 7866—67	Кабель КНРЭ-2×1	

**

Примечание. В настоящий перечень не включены позиции и номера чертежей тех деталей, которые являются неразборными элементами и не могут быть использованы самостоятельно.

Перечень замеченных опечаток в альбоме чертежей электрокомпрессоров ЭКІО-2 и ЭК7,5-2

Страница	Место опечатки	Напечатано	Должно быть
I7,I9	Графика	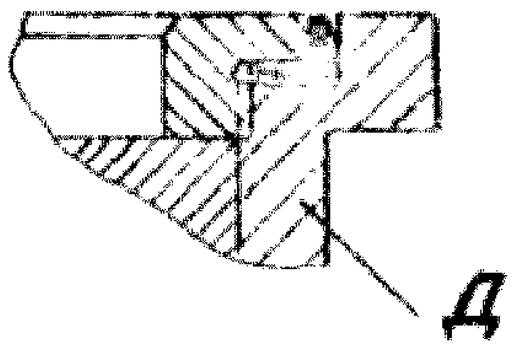	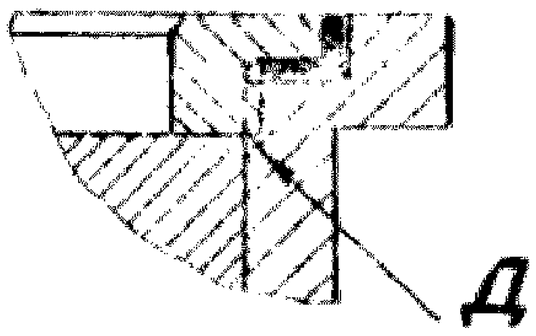
I7	Графика	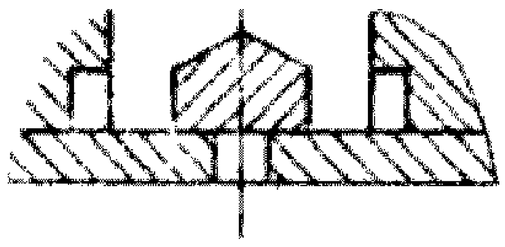	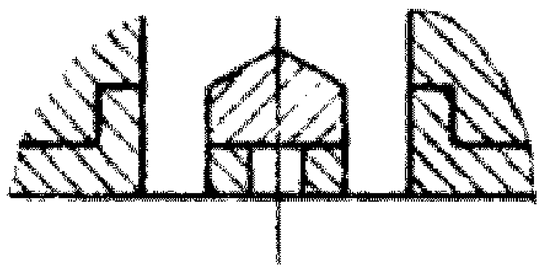
6I	Рис. 38 Рис. 39	поз. 423 и т.д.	—
70	Поз.3 графа "Наименование"	АМШІ02-6	АНІ02-6
70	Поз.6 графа " № чертежа"	ЭКІО-2-07.000-0	ЭКІО-2-07.00I-0
70	Поз.8 графа "Наименование"	Кольцо резиновое	Кольцо резиновое Втулка
73	Поз.85 графа "Наименование"	Кольцо ПС-I66,3-3,3-II36	Кольцо ПС-I66,5-3,3-II36
74	Поз.I02 графа " № чертежа "	С4.I02.I03.875	С4.I02.I03.875
74	Поз.I09 графа " № чертежа "	С4.I02.I03.725	С4.I02.I03.725
75	Поз.I39 графа "Наименование"	Манжета 80хI05хI2 МН5308-64	Манжета 80хI05хI2 МН5308-64 Манжета в сборе
75	Поз.I39 графа " № чертежа "	—	— 938-36.836-08

Стра-ница	Место опечатки	Напечатано	Должно быть
79	Поз. 294 графа " 4 чертежа "	938-36.476	938-36.478 ОУ.ТС.1.ОУ.765
79	Поз. 294 графа "Наименование"	Кольцо уплотнительное	Кольцо уплотнительное Проволока
80	Поз. 329 графа "Наименование"	Кольцо У-0210-1	Кольцо У-0210-1
80	Поз. 347 графа " 3 чертежа"	3КТ0-1-35.135	3КТ0-1-05.156
80	Поз. 348 графа " 4 чертежа "	3КТ0-1-35.138	3КТ0-1-05.157
81	Поз. 370 графа " 3 чертежа "	34.172.17.18	[illegible]
81	Поз. 370 графа "Наименование	Кольцо упоры. [illegible]	Кольцо упоры. [illegible] Шайба
81	Поз. [illegible]	Поз. 403 в т.ч.	[illegible]
82	Поз. [illegible] графа "Наименование"	[illegible]	[illegible]
82	Поз. 449 графа "Наименование"	[illegible]	[illegible]
83	Поз. 452 графа "Наименование"	[illegible]	[illegible]
83	Поз. 454 графа " 1 чертежа "	—	[illegible]
83	Поз. 454 графа "Наименование"	[illegible]	Перемычка [illegible] [illegible]
Рис.1 и Рис.2	Позиции XII и XIV	Дюитовый плант Ф40х[illegible] по ГОСТ 8-1819-4. Дюитовый плант Ф22х[illegible]4 по ГОСТ 8-1819-42	Рукав 40У1-1 Рукав 40У1-1
Рис.1	Поле чертежа	XVI 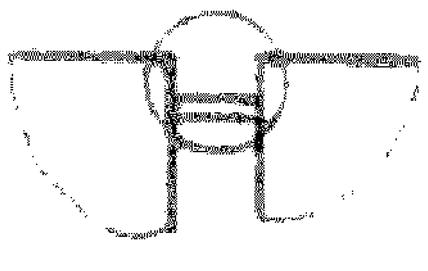	XV 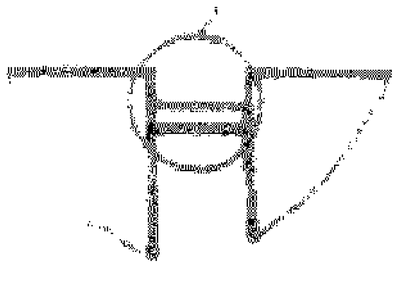

Перечень замеченных опечаток в альбоме чертежей электрокомпрессоров ЭКО-2 и ЭК7,5-2

Стра-ница	Место опечатки		Напечатано	Должно быть
49	Разрез по Б-Б		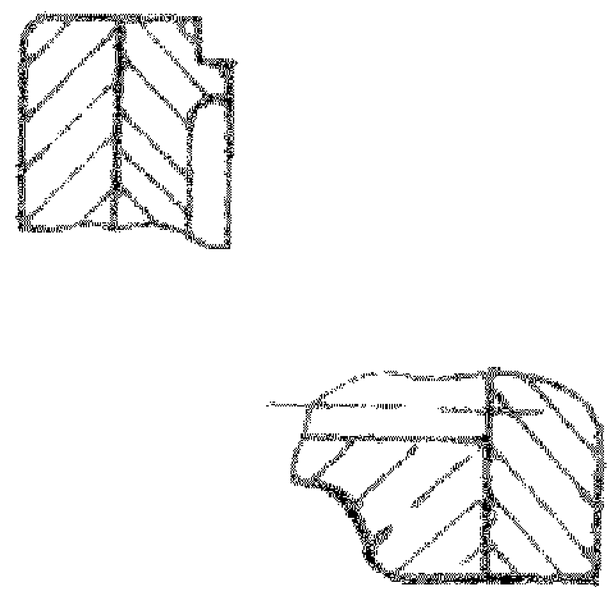	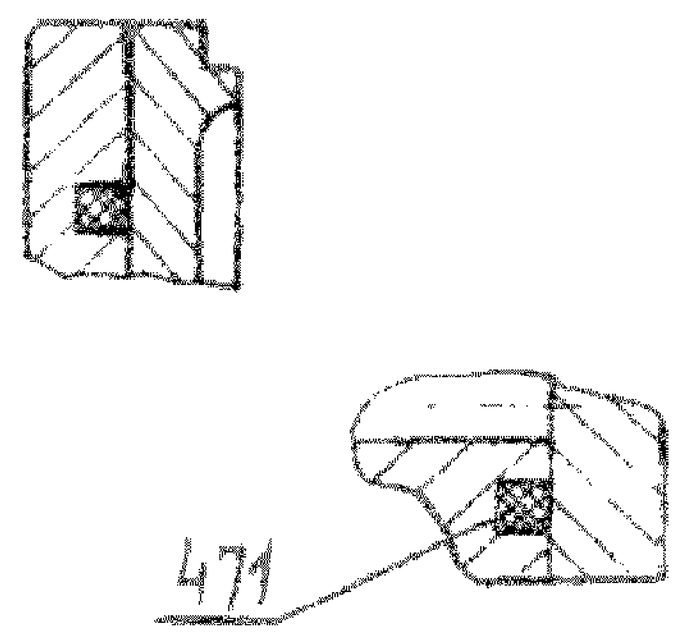
84	Графа " № позиции "		———	471
84	Графа " № чертежа"		———	С4.102.103.713
84	Графа "Наименование"		———	Кольцо 84,5-2,2
Рис.I	Таблица "Перечень внешних присоединительных трубопроводов"	№ узла I,П,Ш	IIБ0-07.104	936.36.130
			I0Б0-07.120	556-36.661
		№ узла IУ	IIБ0-07.104	936-36.130
			8Б0-07.124	556-36.659
		№ узла УП,УШ,Х,XI	IIБ0.07.103	936-36.132
		№ узла УП, Х	8ДКС-08.109	556-36.663
37			Рис 25	———
71	поз 36		поз. 36 и т.д.	———
77	поз. 248 и т.д.		поз 248 и т.д	———
78	поз. 249 - 261		поз. 249 - 261	———